TEKNISKT DATABLAD

CLAMBELL®
Brandlarmsklockor

ClamBell® är en EN54-3 godkänd brandklocka med traditionell och innovativ design som är tillverkad i Storbritannien av Vimpex.

ClamBells® gångjärnsdesign gör att installationen går snabbt och enkelt. När ClamBell® är monterad på väggen och kopplad till kretsen är det bara att stänga den med ett enkelt klick.

Klockan har låg strömförbrukning med en tydlig och djup ljudklang tack vare aluminiumgongen. Gongen minskar även vikten avsevärt.

Det finns tre olika monteringsversioner – låg profil, hög profil och en specialdesignad vattentät version.

CERTIFIKAT

LPCB 456d/01

CE 2831

FUNKTIONER

- Permanent monterad gong
- Speciellt designad vattentät kopplingsbox
- Monteringsalternativ för installationer i Europa, Asien och USA
- Smart och modern stil
- Skräddarsydd tampotryck varumärke
- StroBell EN-23 VAD alternativet integrerar ClamBell och VAD till en unikt kombinerad enhet som snart är tillgänglig

STROBELL VARIANT SNART TILLGÄNGLIG

*Kontakta oss för mer information om StroBell.

ARTIKELNUMMER- KLOCKOR

ClamBell 24 V 6” Brandlarmsklocka

- CBE6-XS-024-EN ClamBell 24 V 6” – Låg Profil*1
- CBE6-XD-024-EN ClamBell 24 V 6” – Hög Profil*1
- CB6E-XW-024-EN ClamBell 24 V 6” - Vattentät*1

ClamBell 12 V 6” Brandlarmsklocka

- CBE6-XS-012-EN ClamBell 12 V 6” – Låg Profil
- CB6E-XA-012-EN ClamBell 12 V 6” – Låg Profil/US installationsplatta
- CBE6-XD-012-EN ClamBell 12 V 6” – Hög Profil
- CBE6-XW-012-EN ClamBell 12 V 6” – Vattentät

ClamBell 230 V 6” Brandlarmsklocka

- CBE6-XD-230-EN ClamBell 230 V 6” – Hög Profil
- CBE6-XW-230-EN ClamBell 230 V 6” - Vattentät

ClamBell 120 V 6” Brandlarmsklocka

- CBE6-XD-120-EN ClamBell 110 V 6” - Hög Profil
- CBE6-XW-120-EN ClamBell 110 V 6” - Vattentät

*X= Färg. Standard färger är R=Röd, W=Vit and G=Grå

*1 Testad och godkänd av LPCB

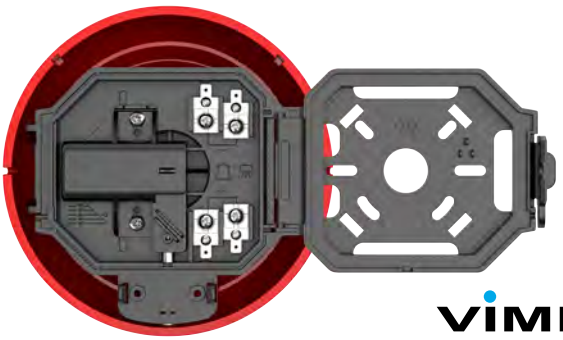

VIMPEX

TEKNISKT DATABLAD

CLAMBELL®

Brandlarmsklockor

CLAMBELL

SPECIFIKATIONER

	6” (150 mm) Intern - 24 V dc			6” (150 mm) Intern - 12 V dc			6” (150 mm) Intern - 230 V ac		6” (150 mm) Intern - 120 V ac	
	Låg Profil	Hög Profil	V/T Bas	Låg Profil	Hög Profil	V/T Bas	Hög Profil	V/T Bas	Hög Profil	V/T Bas
Matningsspänning (V):	20.4 - 27.6			9.6 - 13.2			207 - 253		114 - 126	
Märkström @24 V (mA):	12			12			TBC			
Startspänning (V):	11			5.5			TBC			
Ljudstyrka dB(A) på 1 m (max):	96.0			TBC			96.0			
Temperaturområde (C°):	-10 - +50	-25 - + 70		-10 - +50	-25 - + 70		-25 - + 70		-25 - + 70	
Luftfuktighetsområde (%):	≤96 %									
Vikt (g):	378 g	497 g	499 g	378 g	497 g	499 g	497 g	499 g	497 g	499 g
Gongfärg:	Röd/Vit/Grå									
Gongkonstruktion:	Aluminium									
IP-klassificiering:	IP21C	IP33C	IP56 Cat2*2	IP21C	IP33C	IP56 Cat2*2	IP33C	IP56 Cat2*2	IP33C	IP56 Cat2*2

*2 Vattentäthet testad av Intertek, inte LPCB

***Obs! Andra gongfärger är tillgängliga med förbehåll för minsta beställningsmängd. Kontakta oss för en fullständig lista med färger. Kunder behöver ange R = Röd, W = Vit eller G = Grå vid beställning.**

INSTALLATION

Låg Profil

Dimensioner (mm)

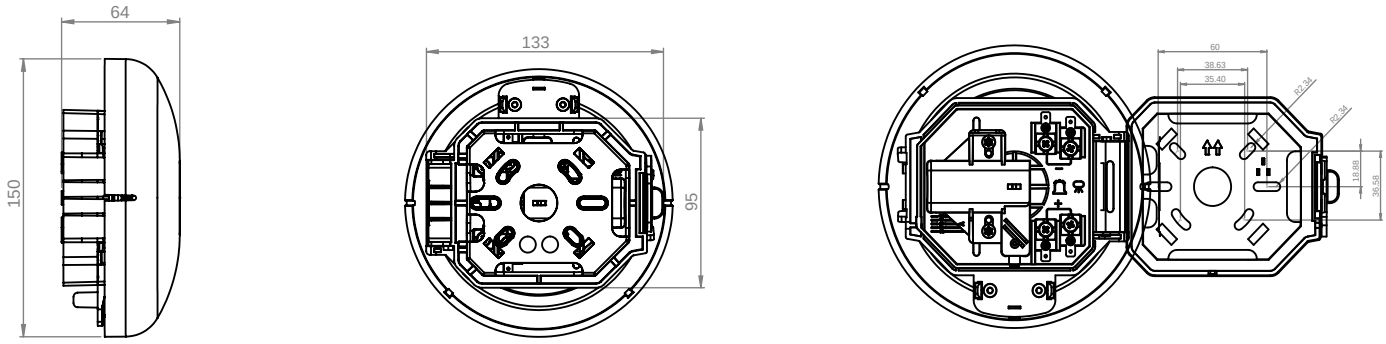

Hög Profil

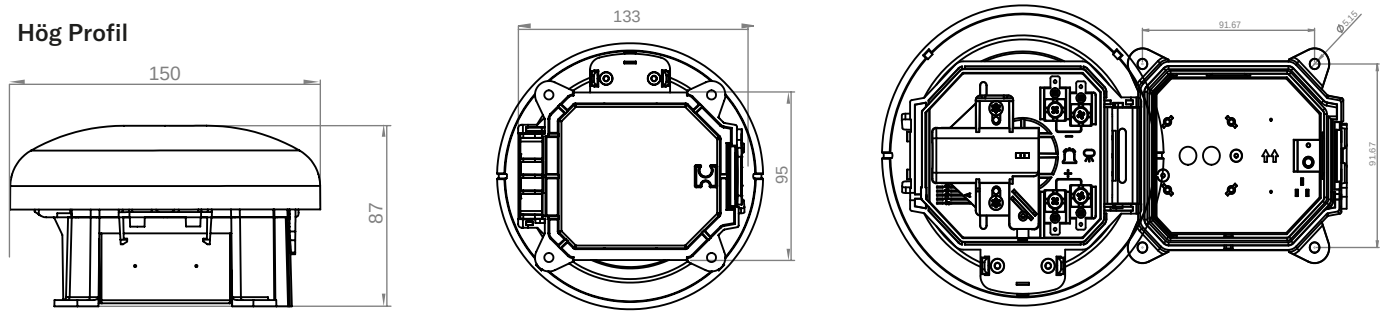

MADE IN THE UK BY VIMPEX

3700142_REV020

Vi förbehåller oss rätten att ändra eller korrigera design eller specifikationer i linje med vår policy för fortsatt utveckling och förbättring.

Vimpex Ltd, Star Lane, Great Wakering, Essex SS3 0PJ, UK
Vimpex Europe BV / Vimpex Sweden AB / Vimpex Fire & Security (Ireland) Ltd
T: +44 (0) 1702 216999 / E: sales@vimpex.co.uk / W: vimpex.co.uk

Fire Industry Association
Quality System Certificate No. 456
Assessed to ISO 9001