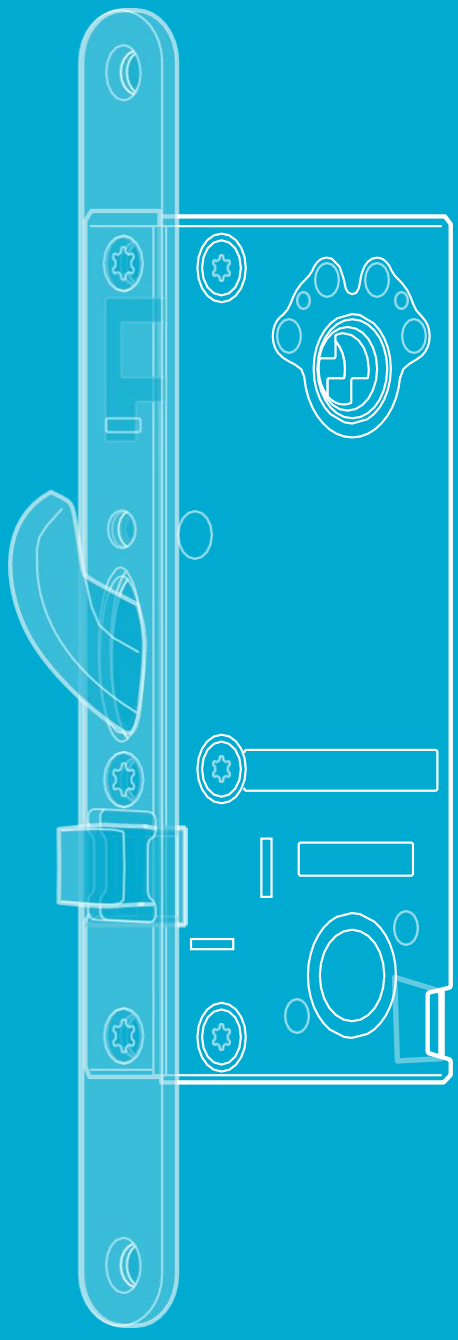

Motorlås manual

Inkl. DAC630

840C50, 841C50, 841C35, 851C35, 851C50, 850C50

ASSA ABLOY, the global leader in door opening solutions.

Innhold

Installasjon 3
Tilkobling 4
Fabrikksinnstilling.. 4
Vendbar falle 840C/850C 5
Tekniske data 6
Tilbehør 7
Service motorlås 8
Sikkerhetsklasse 4 og 5 9
SSF 3522 Mode 9
Tilbehør SSF 3522 9
Quick guide 11

ASSA ABLOY, the global leader in door opening solutions, dedicated to satisfying end-user needs for security, safety and convenience.

Installasjon

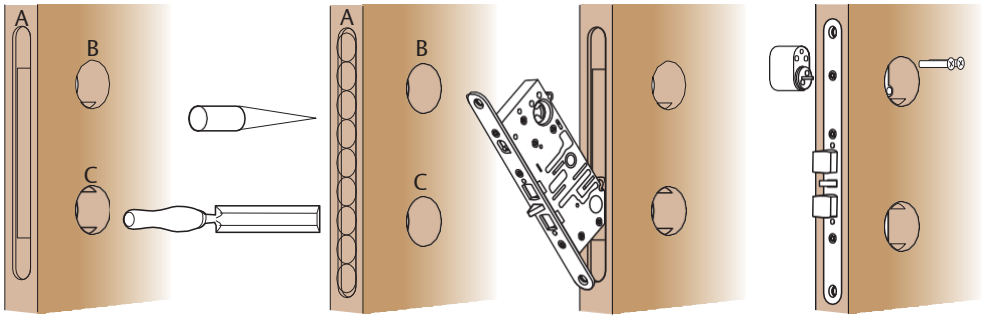

1. Marker senterlinje A (stolpe) når låskassens posisjon i døren er bestemt.

2. Merk ut B og C mål

3. Bor med en Ø20 mm trebor. 82 mm dypt for 50mm backset 48 mm dypt for 35mm. Hugg med stemjern rent i hullet slik at låskassen går lett inn.

4. Bor gjennom døren med en Ø42 mm hullkopp for sylinder og dørvrider hullet (B + C).

5. Hugg med stemjern for låsstolpen 3 mm dypt for 840C50, 841C50, 841C-35 og 4 mm dypt for 851C50, 850C50. Stolpens bredde er 22 mm (841C50, 851C50, 840C50, 841C35) og 25 mm for 851C35.

6. Mål ut hvor sluttstykket skal stå. Bor 6 stk Ø22 mm hull 26 mm dypt for 1487-X. Hugg rent med stemjern slik at sluttstykket går lett inn. Hugg ut for stolpen. 4 mm for 1487-X. Forbor festehullet for skruene (4stk Ø3 mm bor).

7. Om den interne magneten skal benyttes monteres den i sluttstykket. Magneten skal sitte i samme høyde som datomerking låsstolpen.

Assa Abloy anbefaler 3 +/- 1 mm mellom låsstolpe og sluttstykke.
Døren skal justeres slik at det ikke oppstår listetrykk på hakereilen.

Tilkobling

Tilkobling til Hi-O bussen skjer med fire ledere, to for spenning og to for kommunikasjon.

Benytt ferdigkabel EA226 (10 m).

Kabel kobles inn på valgfritt område i Hi-O bussen.

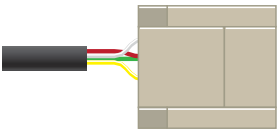

Hvit	CAN high
Brun	CAN low
Grønn	+ 12-24VDC
Gul	0VDC

Fabrikksinnstilling

Det finnes en bryter i bakkant på låskassen som benyttes for å sette låsen i fabrikksinnstilling. Om man glemmer å avadressere låsen mot styreenheten.

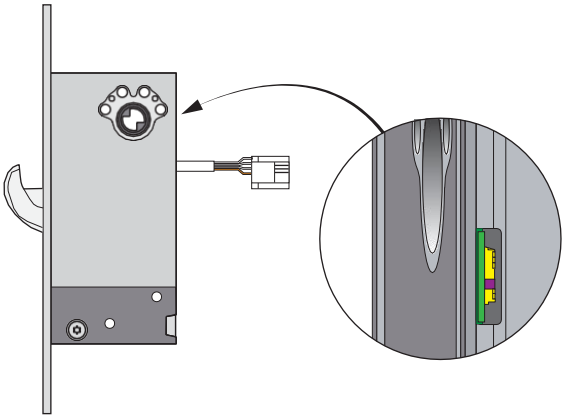

Fabrikksinnstilling av motorlås

1. Hold låsen i hånden med hakereile inne (ulåst).
2. Slå av spenningen til låsen. Sort jumper.
3. Pass på at magnetkontakten ikke er aktiv (rele 4).
4. Slå på spenningen. Sort jumper.
5. Innen 30 sekunder, skyv bryter bak på låsen opp og ned 6 ganger. Opp og ned er en gang.
6. Når lysdioden lyser konstant er låsen åpen/uadressert. Mulig at man må ta av og på spennings jumper for å få det faste lyset.

Forklaring på lysdioden

- Fast lys = Åpen/ikke adressert
- Ikke lys = Lukket/adressert
- Blink 2Hz (blinkning) = Adressert til en annen DAC
- Blink 20Hz (flimmrer) = Timeout vent 240 sek til neste forsøk på avadressering.

Endre slagrettning 840C/850C

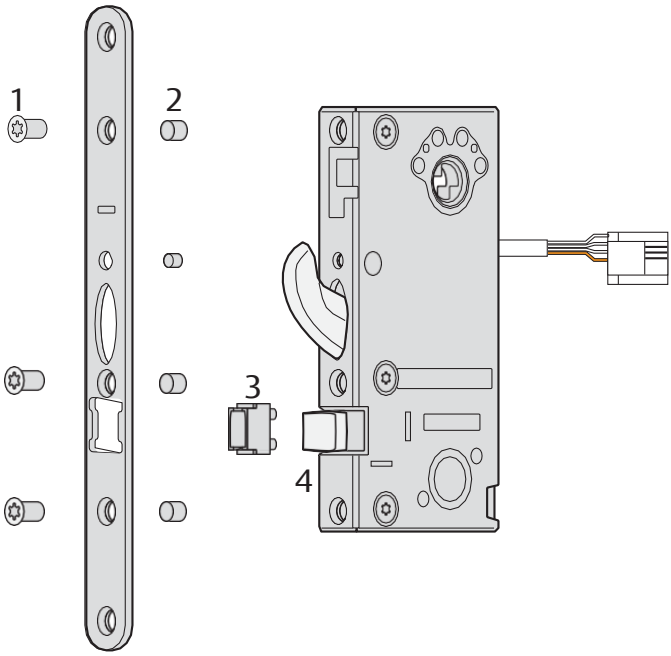

1. Skru ut skruene. (Bits T20).
2. *Vær forsiktig, hylsene og stiften kan løsne.*
3. Demonter plaststyrningen over fallen.
4. Snu fallen.
5. Monter plaststyrningen over fallen igjen.
6. Monter hylsene og stiften.
7. Sett på låsstolpen.
8. Skru fast skruene.

Magnetkontakten
Magneten er plassert i høyde med datomerkingen på stolpen.

Tekniske data

Strømforbruk (mA)

Låstype	Tomgang	Drift
Assa Abloy motorlås 841C/840C/850C/851C	50mA	Maks 700 mA

Kabel

Type: EA226, 10m
Makslengde Totalt 50m

Kabellengde	Kabeldimmensjon ved 12V
20 m	0,3 mm^2
30 m	0,4 mm^2
40 m	0,5 mm^2
50 m	0,6 mm^2

Nye forpakninger fra 1 januar 2023.

Låskasse: Låskasse, Borskydd og Manual.

Halvsats: Låskasse, Borskydd, Kabel EA226, Sluttstykke, Magnet, Treskruer, Karmoverføring EA281 og Manual.

Komplettsats: Låskasse, Borskydd, DAC Styreenhet, Kabel EA226, Sluttstykke, Magnet, Treskruer, Karmoverføring EA281 og Manual.

Tilbehør

ASSA ABLOY	840C50 841C50 850C50 851C50	841C35 851C35
Sylindertype	Rund, (oval)	Oval
Sluttstykke	1487-1, -2*, -3, -4, -5	1487-8*
Kabel	EA226*	EA226*
Karmoverføring	EA84,EA280, EA281*	EA84, EA280, EA281*
Sikkerhetsskilt		SK4559
Nødbeslag		NB851

* Inngår i komplett forpakning

FDV/Service av motorlås

Det viktigste er å følge manualen og ikke avvike fra den uten å ha vært i kontakt med support.

Garantin bortfaller dersom:

- Produktet iike er montert riktig.
- Produktet er åpnet (forsegling brutt) eller om kabler/ kontakter/plugger er klippet av.
- Installert med tilbehør eller deler som ikke er anbefalt av ASSA ABLOY.

Service

- Pass på at montert utstyr som Sylindere, knapp og dørvrider fungerer tilfredsstillende.
- Smør og/eller juster ved behov med ASSA ABLOYs anbefalte låsfett.
- Elektriske deler behøver ingen service.
- Fallen på låskassen bør smøres minst to ganger i året. Høyfrekvent bruk av låsen krever oftere service.
- Det er også viktig men service etter behov, juster dørlukkere og hengsler slik at dørene går jevnt og lukker riktig. En bra dørfunksjon er en viktig forutsettning for en bra låsfunksjon.

OBS!!

- Benytt kunn smøremiddel som er anbefalt av ASSA ABLOY. Det må aldri være grafit eller løsemiddel, i det som benyttes.
- Sikkerhetsegenskapene på dette produktet er avgjørende for overensstemmelse med EN 14846 og SSF3522-1093.
- Ingen modifiering eller endring av noe slag, annet enn de som er beskrevet i denne manualen er tillatt.
- Låsen 841C og 851C skal alltid kombineres med dørlukkere/dørautomatik som gjennom tester har vist kunne holde dørene i stengt posisjon ved en brann.
- Låskassen skal monteres i tre,alu eller ståldører.

EN14846	-X8E------(850C,851C,840C,841C)	0402-CPR-SC0155-14	CE
EN14846	3 X 8 E 0 L 7 1 3 (850C,851C)	SC0860-14	Performance
EN14846	3 X 8 E 0 L 5 1 3 (840C,841C)	SC0173-15	Performance
EN 50130-4		4P03456-E6 (841C-35,851C-35) 4P03456-E7 (84XC-50,85XC-50)	EMC
EN1634:1	E90	4P01152	Fire
SFF3522-1093	Klass 4 / Klass 5		

FG klasse 4 og 5

For å oppfylle FG klasse 4 og 5 skal følgende være oppfylt.

For FG klasse 4 og 5 kreves det at styreenheten er innstallert i et beskyttet område med minst FG klasse 3 avlåsning. Styreenheten DAC564/DAC630 med 400RC64 **skal** være innstallert i SSF 3522 mode.

SSF 3522 Mode

For å installere en motorlås i SSF 3522 mode skal man gjøre følgende.

1. Adresser låskassen.
2. Slå av strømmen.
3. Sett Dip switch 3,7 og 8 i ON-posisjon. DAC630 sett Dip 3, 4 og 11 i ON-posisjon
4. Slå på strømmen.

I SSF 3522 mode kommer releet til å få følgene egenskaper:

Rele "Lock" Låsinndikering, aktiv i 15 sekunder ved låst.
Rele "Alarm" Ulåst inndikering, aktiv i 60 sekunder ved ulåst.
Rele 1 RC64 (Sikkerhetslåst) stengt dør og hakereile ute.
Rele 2 RC64 (Ulåst) hakereile inne.
Rele 3 RC64 (Ulåst, med forsinkelse) for styrning av dørautomatikk.
Rele 4 RC64 (Stengt dør).
Rele 5 RC64 (Summer, Dør brutt opp).
Rele 5 RC64 (Summer, Motstand mot hakereile) er aktiv i minst 30 sek og maks 2 minutter.
Rele 6 RC64 (Tamper) Releet drar ved alarm, alarm skal være installert.

Tilbehør SSF 3522

Samtlige komponenter tilhørende låsenheten (som låskasse, sluttstykke og dørbeslag) **skal** minst ha samme FG klasse for at hele låsenheten skal kunne klasses i henhold til SSF 3522.

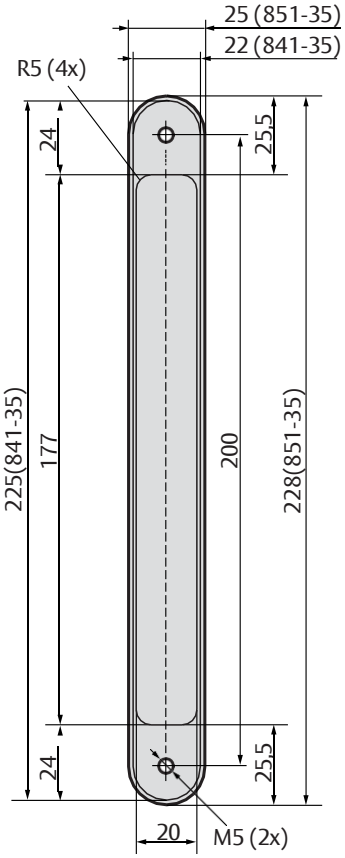
25 (851-35)
22 (841-35)
R5 (4x)
24
25,5
225(841-35)
177
200
228(851-35)
24
25,5
20
M5 (2x)

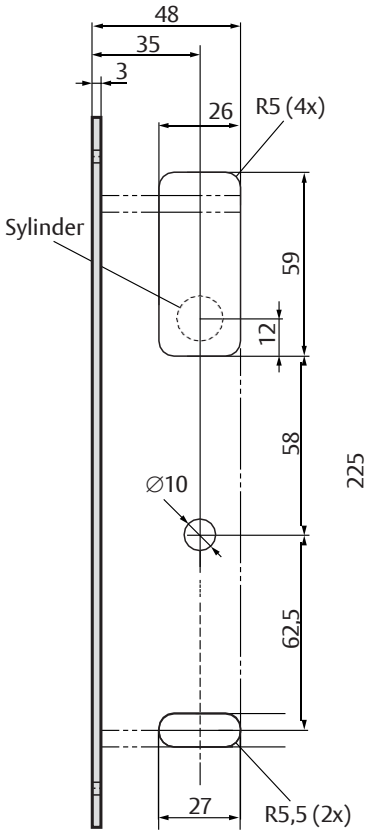
48
35
3
26
R5 (4x)
Sylinder
59
12
58
225
∅10
62,5
27
R5,5 (2x)

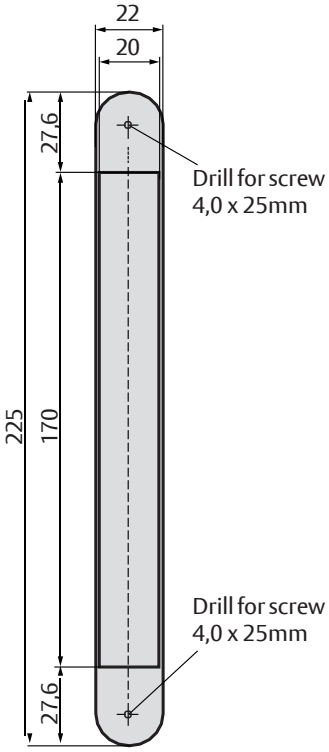
22
20
27,6
Drill for screw
4,0 x 25mm
225
170
Drill for screw
4,0 x 25mm
27,6

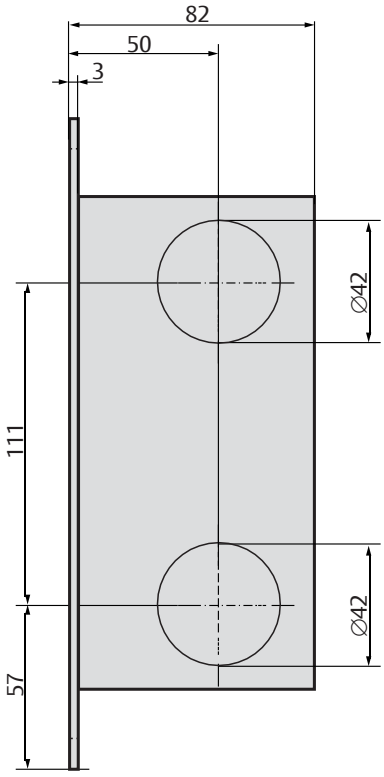
82
50
3
∅42
111
∅42
57

Quick guide DAC530

Innstallasjon og adressering/parring av Hi-O motorlås og DAC564 og DAC530

Adressering DAC530/DAC564

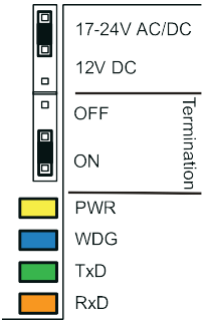

1. Koble motorlåsens kabel til DAC
   (Hvit = CAN H, Brun = CAN L, Grønn = 12 V, Gul = 0 V).
2. Termineringsjumper i DAC må stå i ON.
3. Inngang "Door monitor" skal ha lask og
   Button inngangen må være åpen.
   (For mer informasjon, se adressering).
4. Stil alle DIP`er i OFF (venstre).
5. Slå på spenningen. (DWG blå LED begynner å blinke rolig. Vent til den blå DWG flimrer fort, kan ta opp til 3 minuter. IKKE bryt spenningen når du adresserer.
6. Når Gul PWR LED lyser og blå LED *blinker fort*, er adressering klar. Vent 10 sek. (*Om blå LED blinkar fort og gul PWR LED* **ikke lyser** *er adressering misslyktes*).
7. Slå av spenningen.
8. Sett DIP8 i ON for Stand alone.
   Se side 12 for ulike drift/funksjoner.
9. Sett på speningen og kontroller at låsern fungerer.

▶ For mer information, se manual.

Adresseringsmatrise (Noter at dette gjelder ved adressering og ikke i drift)		
Magnetkontakten i motorlåsen samt omvendt/rettvendt elektrisk sluttstykke		
Door monitor inngang	DIP 7 – El-sl-stykke	Forklaring/resultat.
Lukket kontakt	OFF	Giver i motorlås aktiv. Rettvendt funksjon på el-sluttstykke. (Normalt posisjon)
	ON	Giver i motorlås aktiv. Omvendt funksjon på el-sluttstykke.
Åpen kontakt	ON	Giver i motorlås innaktiv. Omvend tfunksjon på el-sluttstykke.
	OFF	Giver i motorlås innaktiv. Rettvendt funksjon på elsluttstykke.
Åpne/Button inngangens funksjon ved adressering		
Button inngangen: Åppen ved adressering	Inngangen blir nivåtrigget, dvs. DAC kommer til å sette døren ulåst så lenge som inngangen har kontakt, som er normal posisjon.	
Button inngangen: kontakt ved adressering	Inngangen blir flanktrigget, dvs. DAC låser døren i henhol til innstilt tid om inngangen har kontakt under drift.	
Informasjon ASSA ABLOY motorlås		
Når det sitter en lysdiode montert ved switchen på låskassens bakside (lysdioden er bare synlig med låsen i hånden) er det mulig og sette låsen til fabrikksinnstilling. Lysdiodens funksjon er for å gjøre det enklere ved en installasjon eller feilsøkning.		
Diode lyser	Fabrikks posisjon, Ikke adressert.	
Diode slukket	Adsressering/OK.	
Blinkende diode (~2Hz)	"Feil DAC" Låsen er adressert til en annen DAC. Tilbakestill låsen se under (Fabrikkstilbakestilling).	
Blinkende diode (~10Hz)	Timeout. Adresser DAC igjen.	

Fabrikkstilbakestilling av ASSA ABLOY motorlås.

▶ Se side 4.

Quick guide 530

DAC som styreenhet

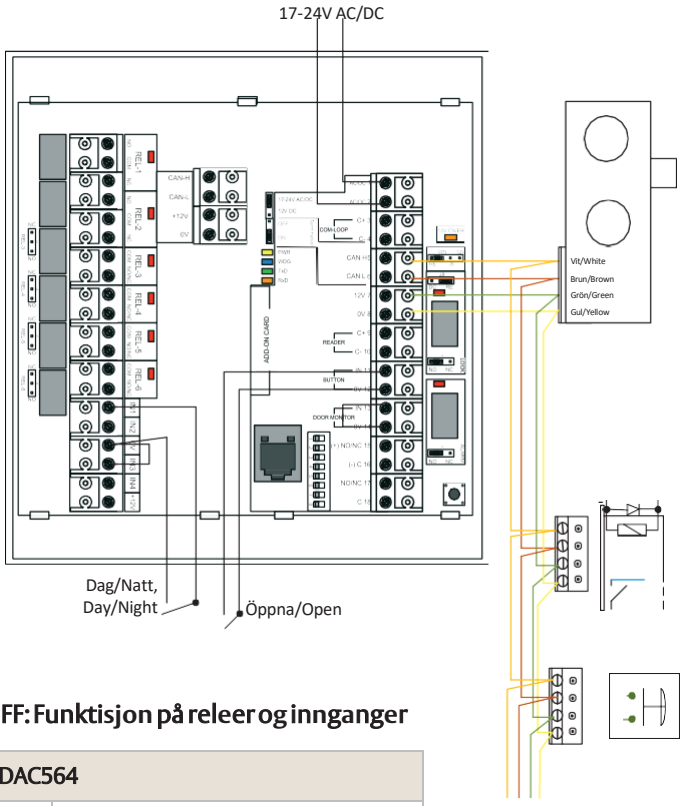

DIP8 = ON, DIP7 = OFF: Funktisjon på releer og innganger

KP1 på DAC530 och DAC564		
Rele og Innganger	**Funksjon**	
Rele Ut (Lock)	El-sluttstykke (Daglås)	
Rele Ut (Alarm)	LFK	
IN 13 & 14 Door monitor	Dørens posisjon/magnetkontakt	
IN 11&12 Button	Åpen	
KP2 på DAC564 og DAC530 med relekort 400RC64		
Rele RE1	Hakereile ute/låst	
Rele RE2	Hakereile inne/ulåst	
Rele RE3	Ulåst/dørautomatikk	
Rele RE4	Åpen/lukket magnetkontakt	
Rele RE5	Summer	
Rele RE6	Sabotage/tamper til lokk	
IN1	Dag/Natt	
IN2	Ikke i bruk	
IN3	Alarmblokkering	Normalt kontakt
IN4	Ikke i bruk	
Med DIP8 = ON, DIP7 = OFF: Settes ulåsttiden med DIP1–4		

DIP8 = ON DIP7 = ON: Funktisjon på releer og innganger

KP1	DAC530 kort					
DIP 3	DIP 4	Funksjon	Ut Rele (Lock)	Ut Rele (Alarm)	IN 13 & 14 Door monitor	IN 11 & 12 Button
OFF	OFF	Standard	El-sl-stykke	LFK	Åpen/lukket	Åpen
ON	OFF	EMLA	Hakereile ute. Releet drar i 15 sek.	Hakereile inne. Releet drar i 15 sek.	Åpen/lukket	Åpen
OFF	ON	Ugyldig posisjon				
ON	ON	Ugyldig posisjon				

(KP2)	DAC400RC64 relekort (Gjelder Standard & EMLA)						
RE1	RE2	RE3	RE4	RE5	RE6	IN1	IN3
Hakereile ute	Hakereile inne	Ulåst	Magnetkontakt	Summer	Sabb	D/N	Alarmblokkering

Med DIP8 = ON, DIP7 = ON: Settes ulåsttiden med DIP1–2.		
Sek./DIP	1	2
4		
8	ON	
12		ON
16	ON	ON

Informasjon!

DAC og øvrige Hi-O produkter har en funksjon som sperrer dem i 240 sekunder (4 minuter) om adresseringen ikke er gjort riktig etter tre forsøk, når 240 sek er utløpt har man ett forsøk til å adressere.

Observer at tiden teller kun når Hi-O enhetene er tilført spenning.

Etter at adressering er utført kan DAC eller andre komponenter ikke flyttes til en annen dør før de er avadressert fra hverandre. se manual. For ASSA ABLOY motorlås.

▶ For mer informatsjon, se manual.

Quick guide 630

Adressering av DAC630

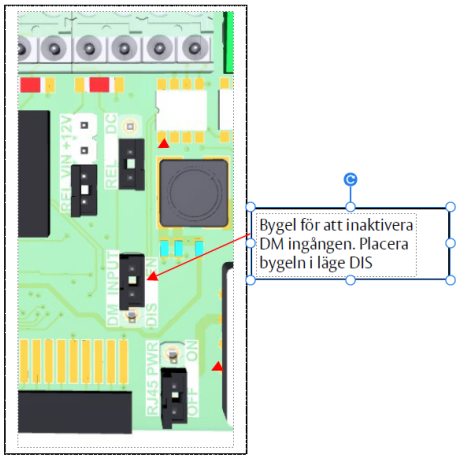

1. Koble til motorlås kabel til DAC
   (Hvit = CAN H, Brun = CAN L, Grønn = 12 V, Gul = 0 V).
2. Termineringsjumper i DAC må stå i ON.
3. Jumper for DM skal stå i DIS og RTE inngangen åpen, i de fleste tilfellerfall.
   (För mer information, se Initieringsmatris).
4. Sett alleDIP`er i OFF, gjelder i de flesta tilfeller. (For mer informasjon, se adresseringsmatrise).
5. Slå på spenningen. (DWG blå LED begynner å blinke. Vent til blå DWG flimerer fort, kan maks ta opp til 3 minuter. IKKE bryt spenningen mens du adresserer.
6. Når Gul PWR LED lyser og blå LED *flimrer fort*, er adresseringen klar. (*Om blå LED flimrer fort og gul PWR LED* ***ikke lyser*** *er adresseringen misslykket*).
7. Sett DIP12 i posisjon ON for Stand alone.
8. Sett opp de andre Dip`er etter funksjonsmatrisen. Se side 15
9. Start opp DAC på nytt.

For mer informasjon, se manual DAC630

Quick guide 630

DAC som styreenhet

Adresseringsmatrise (Noter at dette gjelder ved adressering og ikke i drift)		
Dörrlägesgivare i motorlås samt omvänd/rättvänt elbleck		
Door monitor inngang	DIP 11 – El-sl-stykke	Forklaring/resultat.
Lukket	DIP 11 = OFF	Givar i motorlås aktiv. Rettvendt funksjon på el-sl-stykke. (Normalt posisjon)
Lukket	DIP 11 = ON	Givar i motorlås aktiv. Omvendt funksjon på el-sl-stykke.
Åpen	DIP 11 = ON	Givar i motorlås inaktiv. Omvendt funksjon på el-sl-stykke.
Lukket	DIP 11 = OFF	Givar i motorlås inaktiv. Rettvendt funksjon på el-sl-stykke.
Åpne/Button (RTE) inngangens funksjon ved adressering		
RTE inngangen: åpen ved adressering	Inngangen blir nivåtrigget, dvs. DAC stiller døren i ulåst så lenge som inngangen er lukket, vilket er normal posisjon.	
RTE inngangen: lukket ved adressering	Inngangen blir flanktrigget, dvs. DAC låser døren i henhold til innstillt tid om inngangen forblir lukket i drift.	
Informasjon ASSA ABLOY motorlås		
Når det sitter en lysdiode montert ved switchen bak på låskassen (lysdioden er bare synlig med låsen i hånden) er det mulig å sette låsen til fabrikksinnstilling. Lysdiodens funksjon er for å gjøre det lettere ved innstallasjon og feilsøkning.		
Diod lyser	Fabrikks posisjon, Ikke adressert.	
Diod slukket	Adressering/OK.	
Blinkende diod (~2Hz)	"Feil DAC" Låsen er allerede adressert til en annen DAC. Sett låsen tilbake til (Fabrikksinnstilling).	
Blinkende diod (~10Hz)	Timeout. Adresser DAC igen.	

Quick guide 630

DAC som styreenhet

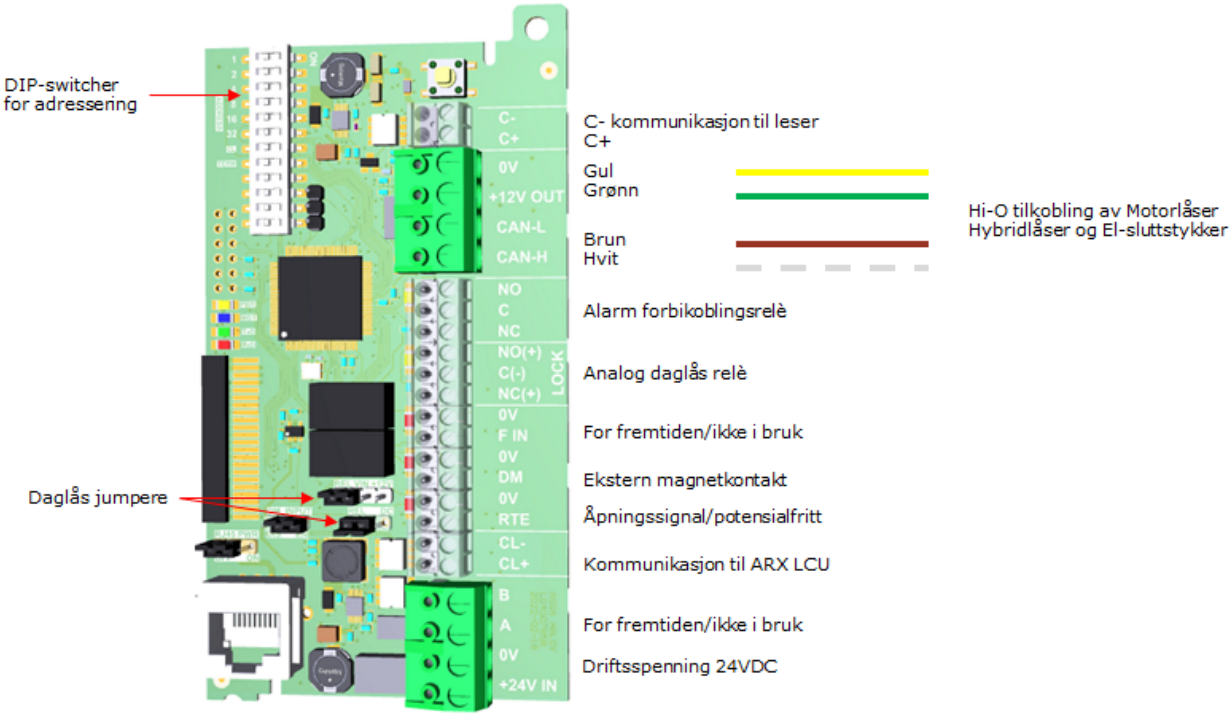

KP1 på DAC630		
Rele og Innganger	**Funksjon**	
Rele Ut ( )	Midlertidig LFK	
Rele Ut (Lås)	El-lås rele (Daglås)	
0V & DM (Magnetkontakt)	Dørposisjon inn	
0V & RTE (åpneknapp)	Åpen inngang	
KP2 på DAC564 samt DAC530 med relekort 400RC64		
Rele RE1	Hakereile ute	
Rele RE2	Hakereile inne	
Rele RE3	Ulåst/dørautomatikk	
Rele RE4	Åpen/lukket magnetkontakt	
Rele RE5	Summer	
Rele RE6	Sabotasje	
IN1	Dag/Natt	
IN2	Ikke i bruk	
IN3	Alarmblokkering	Normalt lukket
IN4	Ikke i bruk	
Med DIP12 = ON, DIP11 = ON: Sett ulåst tiden med DIP1–2		