SmartCell

Snabbstartsguide

©2024 EMS Ltd. Alla rättigheter förbehållna.

MK274-0001-06 (Utgåva 4) 08/02/2024 AJM

Innehåll

Inledning	3
Viktiga anteckningar	3
Översikt över systeminstallation	4
Vad finns i skåpet	6
Funktioner på centralapparaten	7
Avlägsnande av sidokåpa	7
Öppna central	8
Valfri borttagning av dörr	8
Kabeldragning	9
Fästa centralen på väggen	9
Centralanslutning	10
Sätta tillbaka dörren	12
Ansluta backupbatteri	12
Ta bort 3V batteriflik	13
Applicera ström	13
Gå till ingenjörsmeny	14
Ställa in tid och datum	15
Installera enheter	16
Lägg till enheter i system	17
Enhetsattribut	18
Enhetsadresstext	20
Textinmatning	21
Sektiontext	22
Larmdon toner	23
Så här tar du bort enheter	25
Ställ in utgångar	26
SmartCell Services konfig	26
Enhetssignalnivåer	31
Testa enheter	32
Grattis	33
Systemunderhåll	33
Vanliga frågor	34
Felsökning	35

©2024 EMS Ltd. Alla rättigheter förbehållna.

Inledning

Den här snabbstartguiden visar hur du konfigurerar ett komplett SmartCell-system med standard globalt larmdon och utgångsoperation. För avancerad programmering, se "SmartCell Programmeringsguide" (*TSD155)*.

Obs! Det finns 3 metoder för att lägga till (programmerings) enheter på centralapparaten. Den här snabbstartguiden kommer att täcka metoden för att lägga till enheter via uppstart. Mer information finns i programmeringsguiden.

Viktiga anteckningar

Installationen måste överensstämma med gällande lokala installationskoder och ska endast installeras av en utbildad kompetent person.

Välj alltid lämplig enhetstyp för ansökan enligt lokala praxis, eller enligt råd från ett kvalificerat proffs.

De procedurer som beskrivs i denna installationsguide måste följas noggrant.

SmartCell-enheter innehåller elektronik som kan skadas av elektrostatisk urladdning (ESD). Vidta lämpliga försiktighetsåtgärder vid hantering av elektroniska kort.

För att säkerställa korrekt användning måste produkter användas inom de angivna miljöbetingelserna.

Översikt över systeminstallationen

Steg 1
Installera SmartCell-centralapparaten.

Steg 2
Logga in enheter som krävs för installationen - Rökdetektorer, värmddetektorer, larmknappar, larmdon och in- och utgångsenheter etc.

Ange enhetens och sektionens placeringstext.

Notera: Om enheter och sektioner inte är programmerade med anpassad textmärkning visas standardtext. T.ex

```
S01 A04      SABOTAGE
Siren Detektor
ID:001234
                Visa>
```

Exempel på enhetsfel med standardenhetstext:

```
SEKTIONER I BRAND 01
01: Sektion 1
                Visa>
```

Exempel brandhändelse med standardsektiontext:

Steg 3
Tilldela enheter till sektioner, enligt lokal praxis. Som minimum ska alla enheter allokeras till sektion 1.

Notera: Motsvarande sektionslampor påcentrallen lyser automatiskt vid brandlarm, när enheter tilldelas sektioner 1-16.

Steg 4
Ändra enhetens standardinställningar om det behövs i enlighet med lokal praxis, eller som professionellt rekommenderat.

Steg 5
Anslut till SmartCell Services (om det behövs).

©2024 EMS Ltd. Alla rättigheter förbehållna.

Steg 6
Kontrollera att alla signalnivåer anges som "GOD".

Steg 7
Testa varje enhet för korrekt drift, med hjälp av lämplig testutrustning.

Obs! Alla enheter med larmdon och fristående larmdon aktiveras automatiskt när någon enhet är i larm, såvida den inte är programmerad på annat sätt.

Steg 8
Testa systemet varje vecka enligt lokal praxis.

Steg 9
Underhåll systemet i enlighet med lokal praxis och tillverkarens rekommendationer.

©2024 EMS Ltd. Alla rättigheter förbehållna.

Vad finns i skåpet

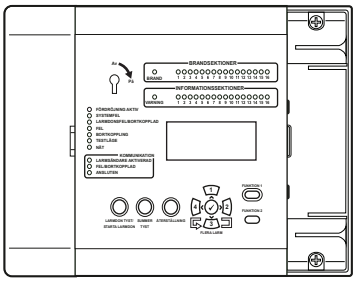

SmartCell centralapparat

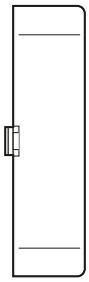

Höger skydd

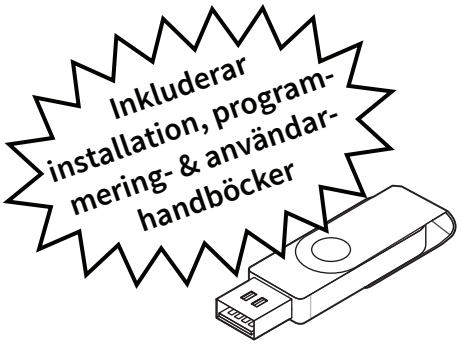

USB-sticka

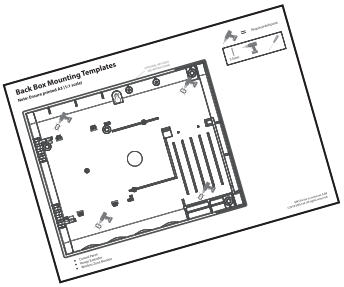

Centralapparatens fästmall

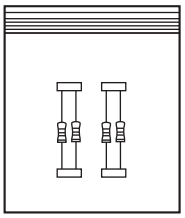

Resistorpaket

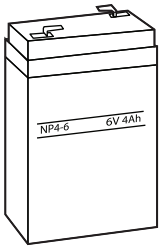

6V 4Ah-batteri *

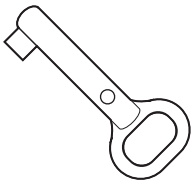

Inkoppla nyckeln

Insexnyckel

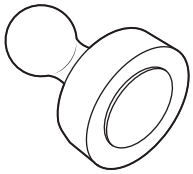

Inloggningsmagnet

** Endast 230 VAC centraler.*

©2024 EMS Ltd. Alla rättigheter förbehållna.

Funktioner på centralapparaten

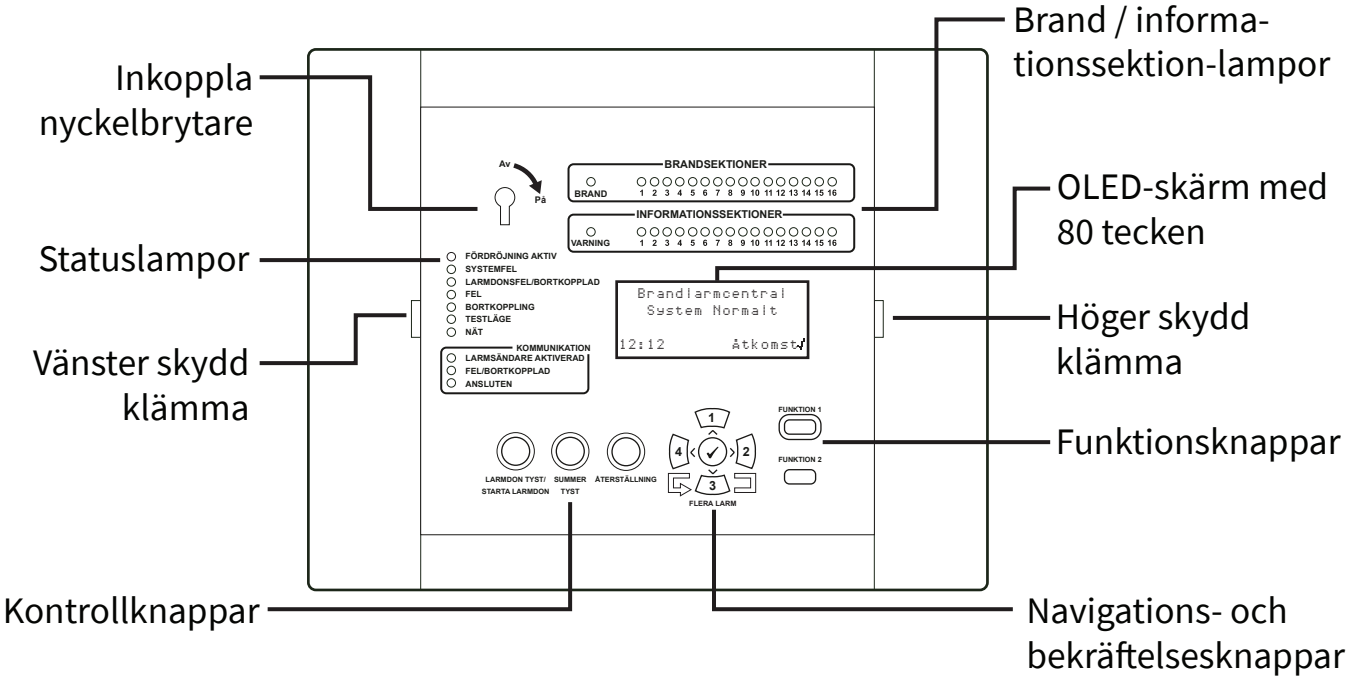

Avlägsnande av sidokåpa

Följande steg illustrerar hur du tar bort sidokåporna:

1.

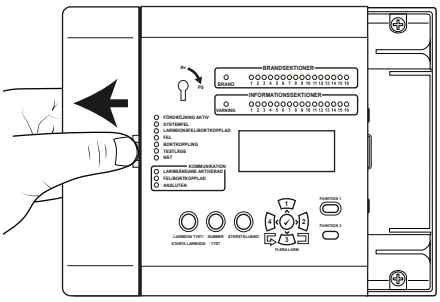

Skjut sidokåpan i sidled, skapa ett mellanrum enligt bilden.

2.

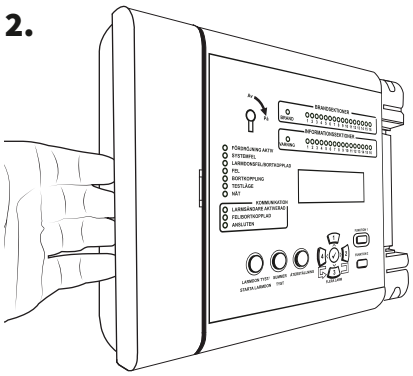

Placera dina fingrar bakom kåpans utskjutande kant.

3.

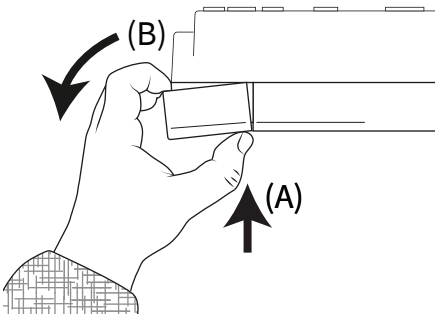

Tryck på kåpans släppklämma med tummen (A) och rotera sidocentralen moturs (B) samtidigt för att ta bort locket.

Öppna centralen

1. Lossa sidocentralen.

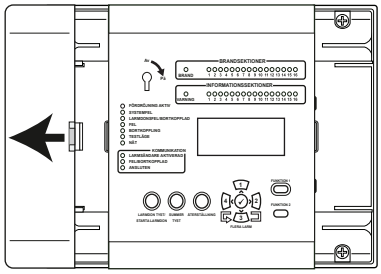

Mer information finns i avsnittet "Avlägsna sidoskyddet" (*sida 7*).

2. Lossa skruvarna.

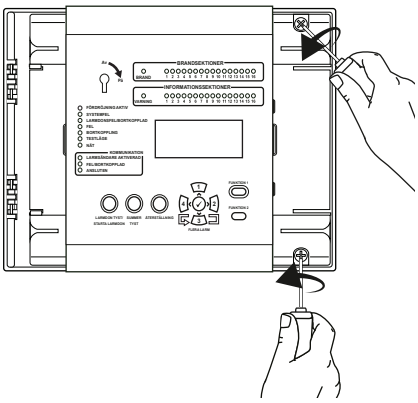

3. Öppen dörr.

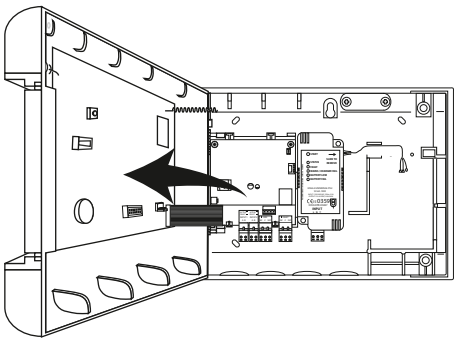

230 VAC-variant visas

Valfri dörrborttagning

Koppla loss bandkabeln, vrid sedan och släpp luckans gångjärn.

1.

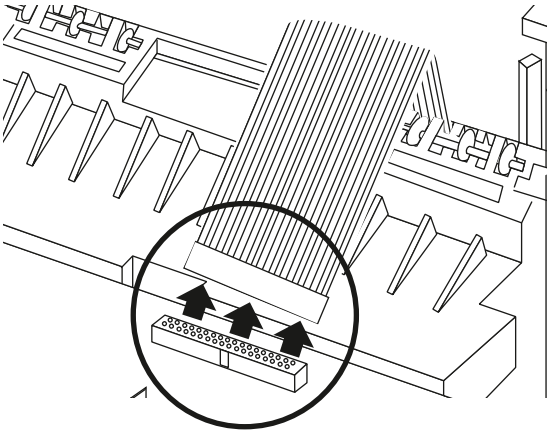

2.

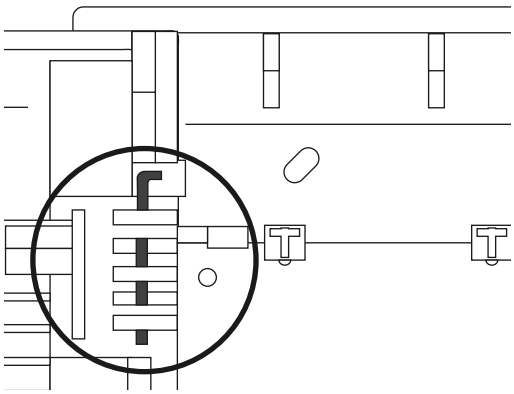

3.

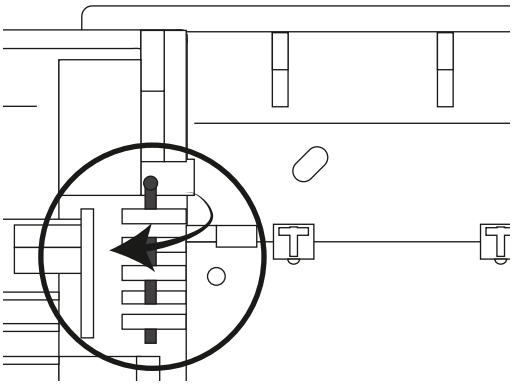

4.

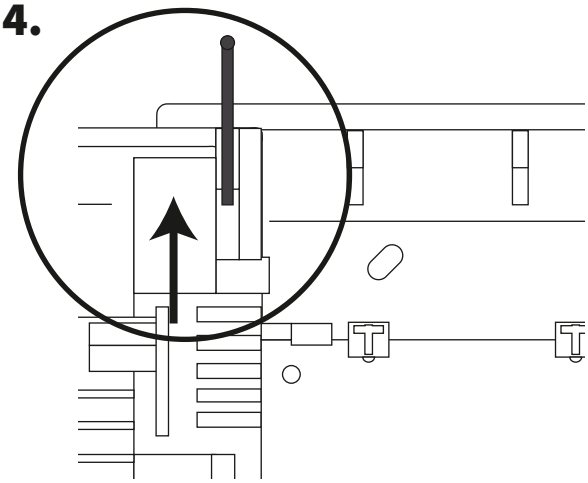

©2024 EMS Ltd. Alla rättigheter förbehållna.

Kabelingång

Välj kabelinmatningspunkter efter behov innan du monterar den på väggen.

Bakre sidovy

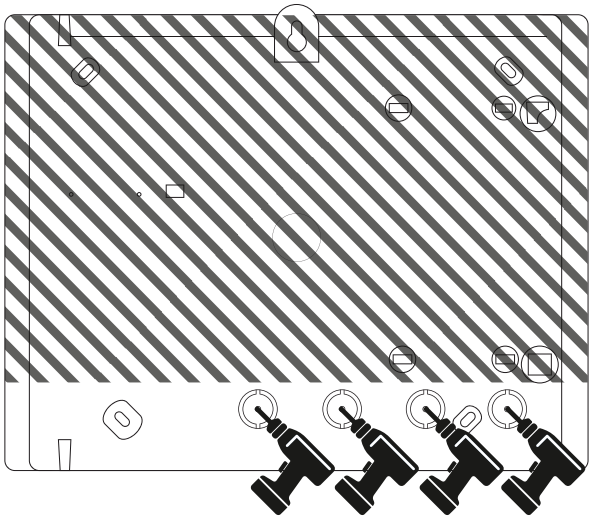

INGEN KABELÅT-KOMST LÄNGST UPP PÅ ENHETEN!

= Tillgänglig ingångspunkt

Under sidovy

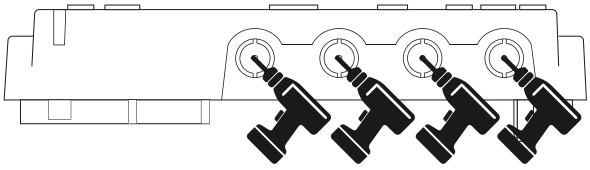

Fästa centralen på väggen

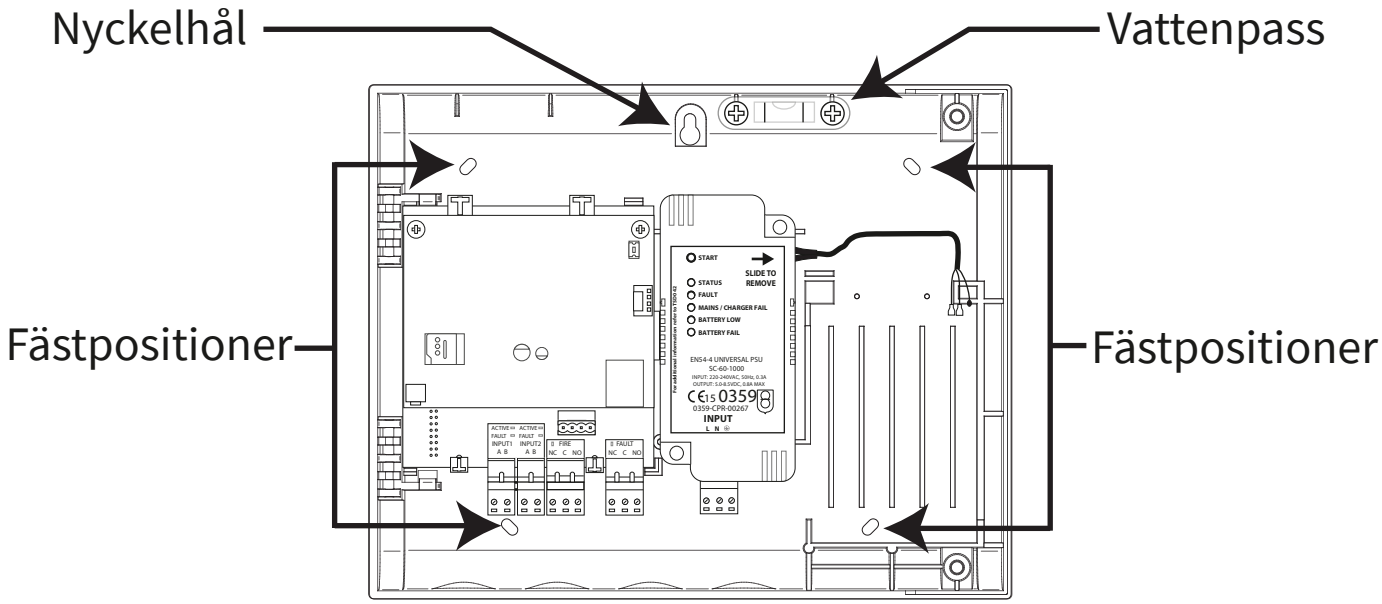

Obs! Den medföljande monteringsmallen kan användas för att borra fästpositionerna.

Centralanslutning

Obs! Fullständig information om anslutning av centralen finns i installationsguiden för SmartCell centralapparat (*TSD120*).

In- och utgångsanslutningar:

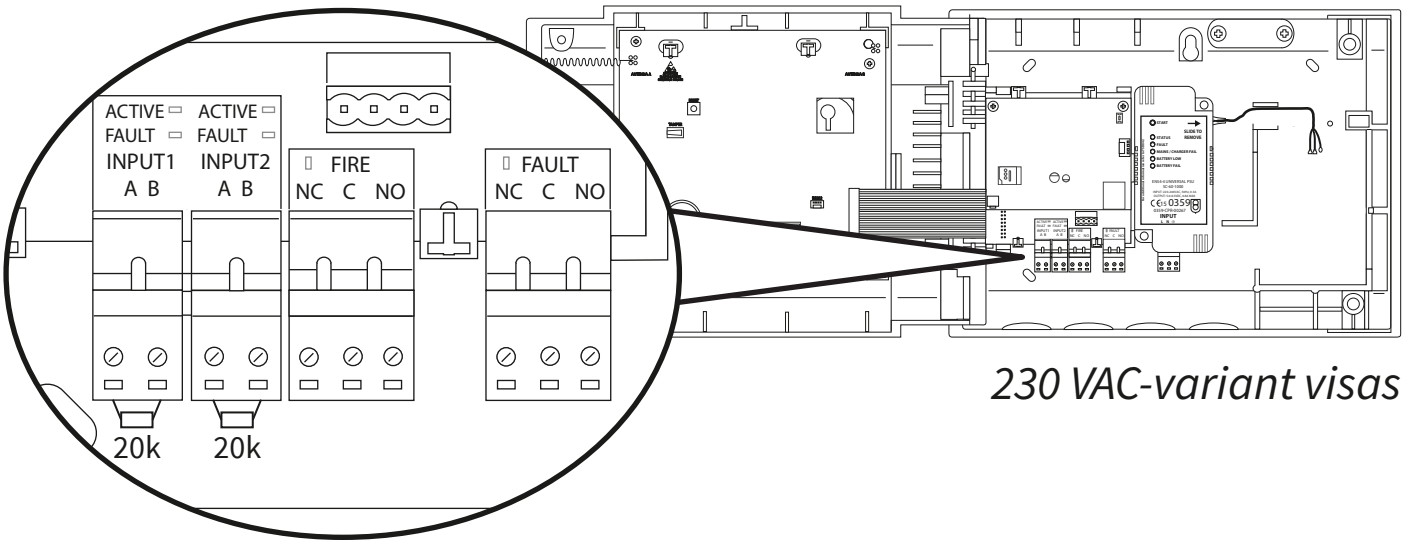

230 VAC-variant visas

Det finns två ingångar (svarta kontakter), en brandutgång (röd anslutning) och en felutgång (orange kontakt) tillgänglig. Anslut efter behov.

Internetanslutning *:

Centralen kan anslutas till Internet, för kommunikation med ett larmmottagningscenter (ARC) eller till SmartCell-tjänster.
Skapa ethernet och / eller 3G-anslutningar efter behov:

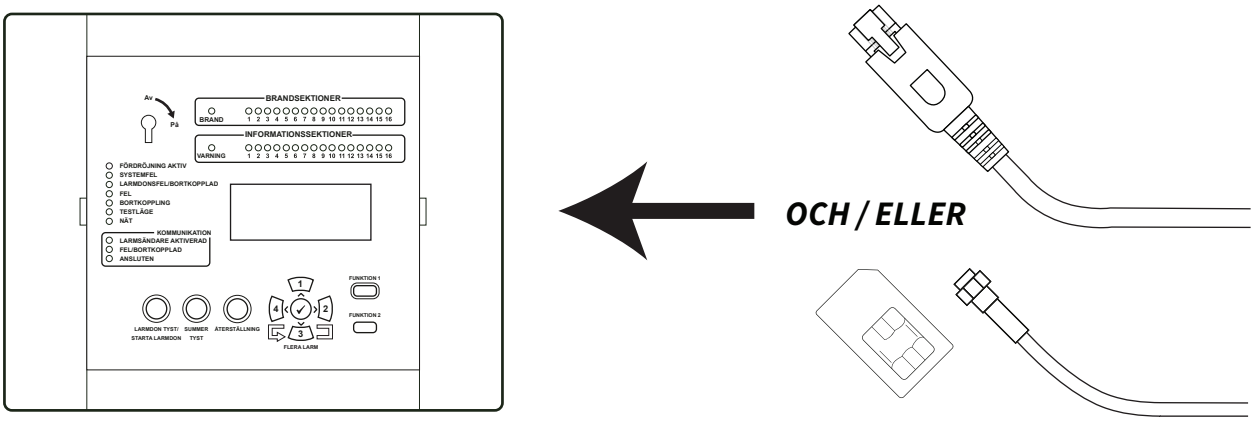

**** Kräver kommunikationsmodul***

Centralanslutning fortsatt

Utför nätanslutningar:
Endast 230 VAC centraler.

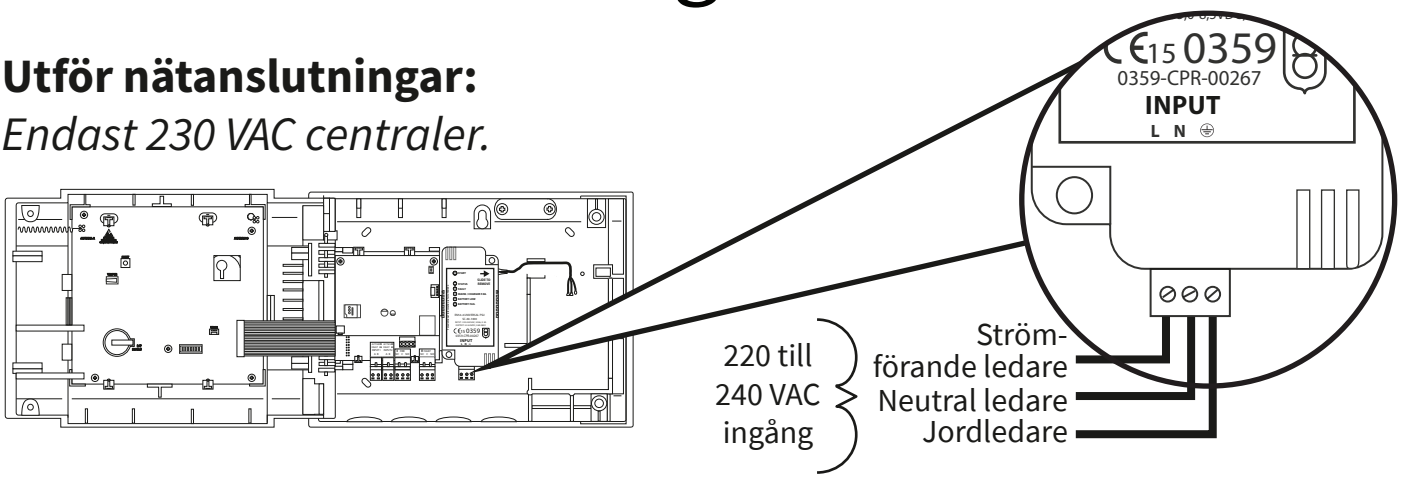

Utför 24 VDC nätanslutningar:
Endast 24 VDC centraler.

24 VDC SmartCell-centralapparaten är konstruerad att drivas från 2x 24 VDC-strömkällor för att uppfylla landsspecifika krav.

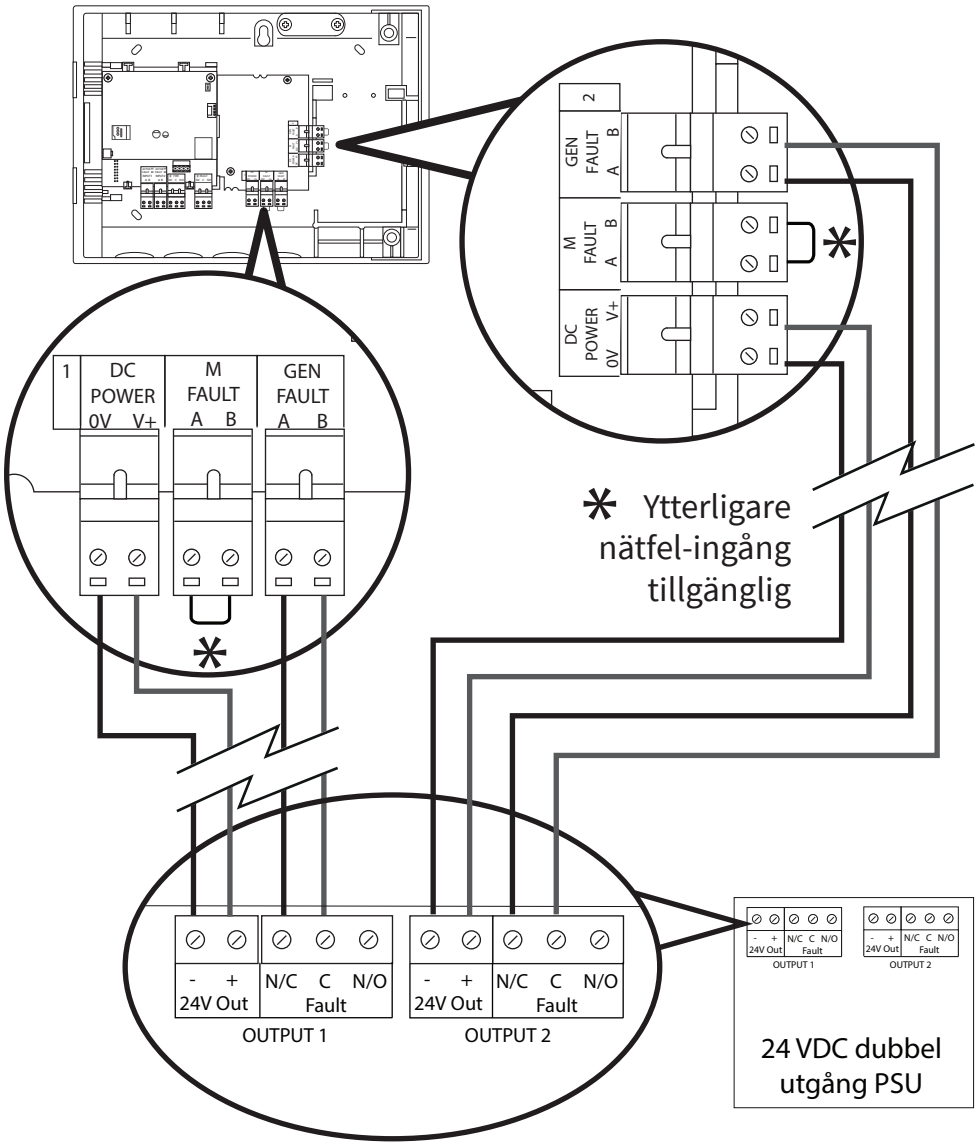

- Anslut båda strömingångarna.
- Det finns även felinmatningar (GEN FAULT) och nätfel (M FAULT) tillgängliga.
- Felsignalerna är spänningsfria.
- Om ingångarna GEN FAULT eller M FAULT inte används, lämna länken som fabriksmonterad.

©2024 EMS Ltd. Alla rättigheter förbehållna.

Sätt tillbaka dörren

Anslut bandkabeln igen och sätt tillbaka dörrens gångjärn.

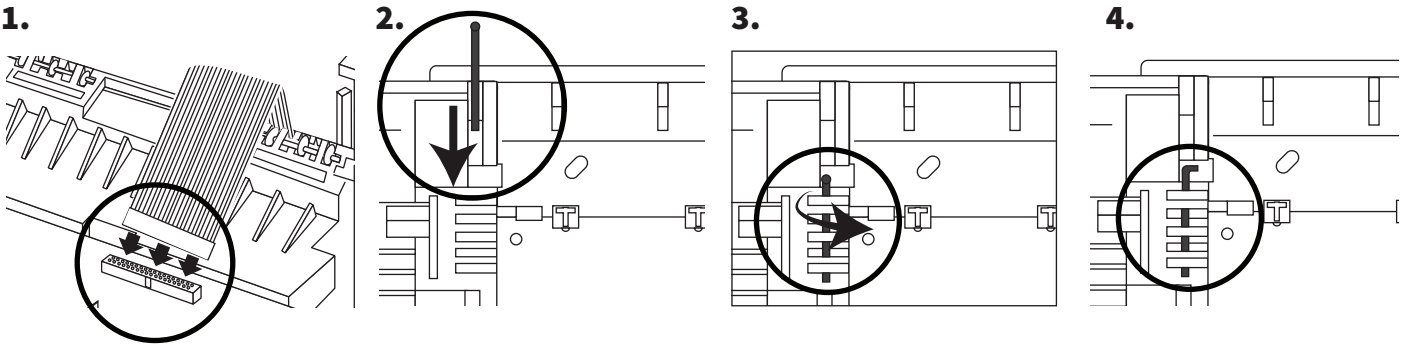

Anslut backup-batteri.

Endast 230 VAC centraler.

Varning

Observera batteripolariteten!

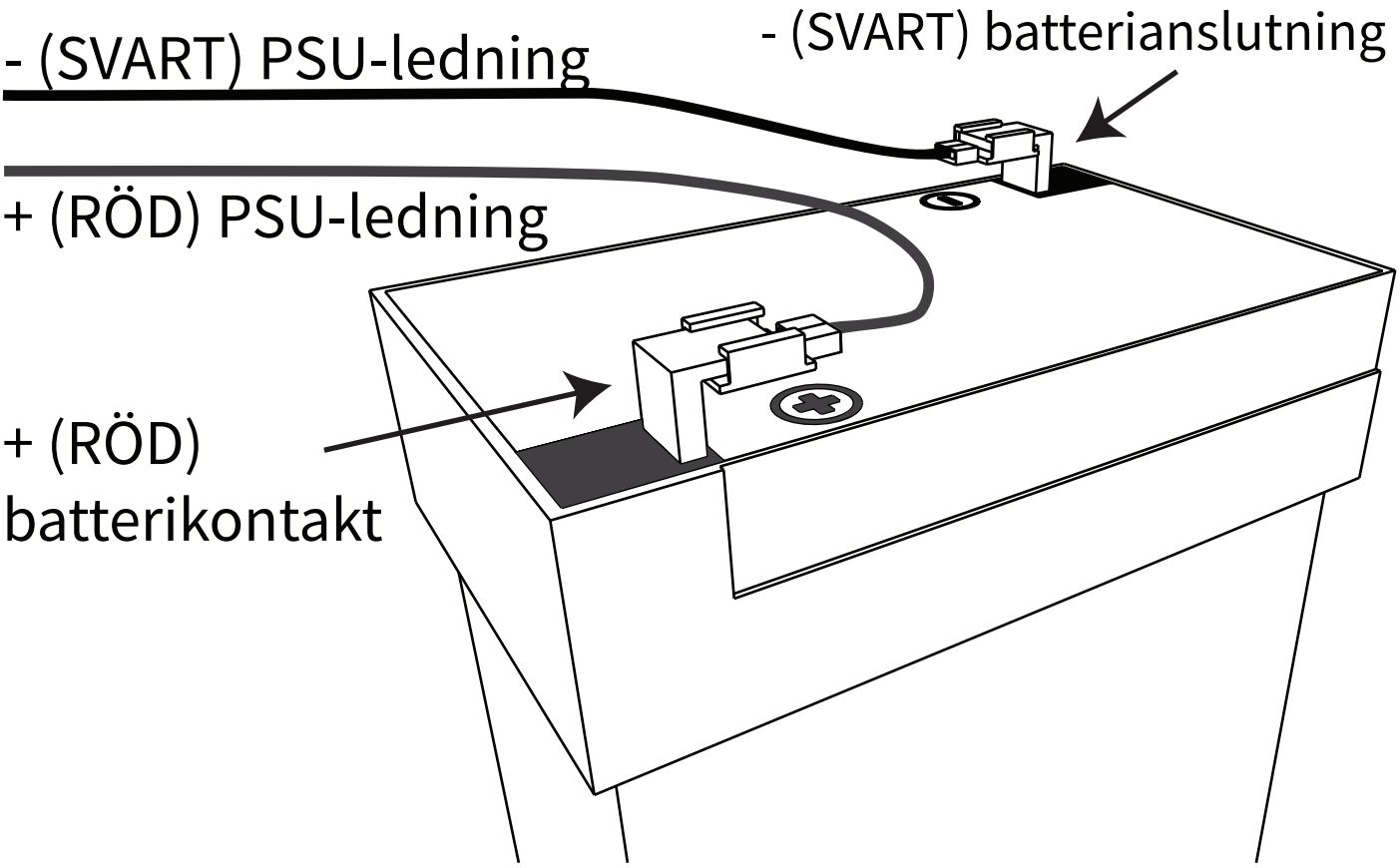

Ta bort 3V batterifliken.

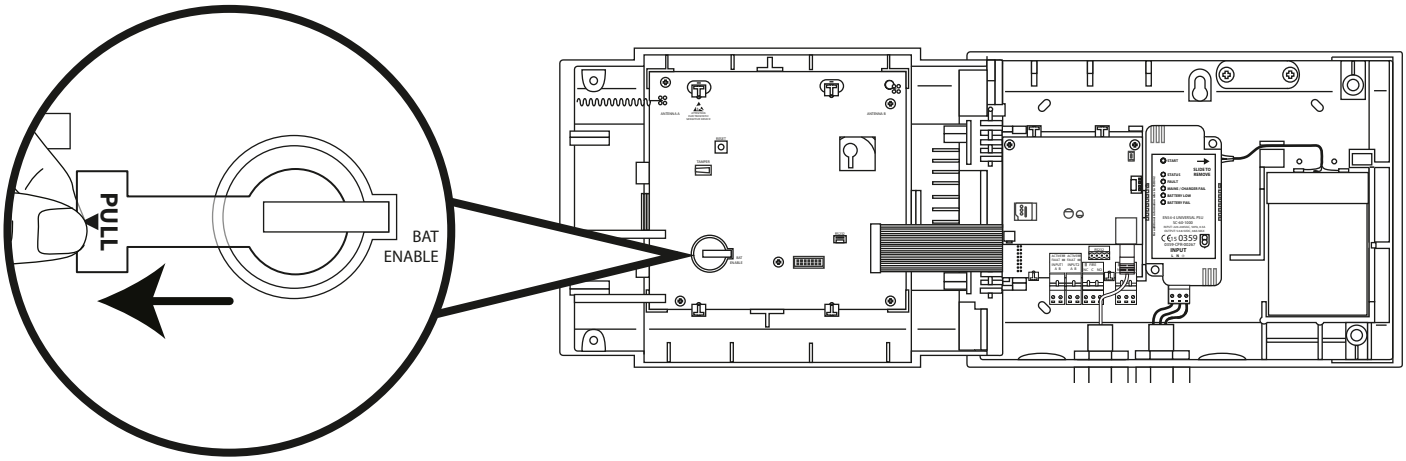

Applicera ström

Strömförsörjningen till centralapparaten kan nu slås på.

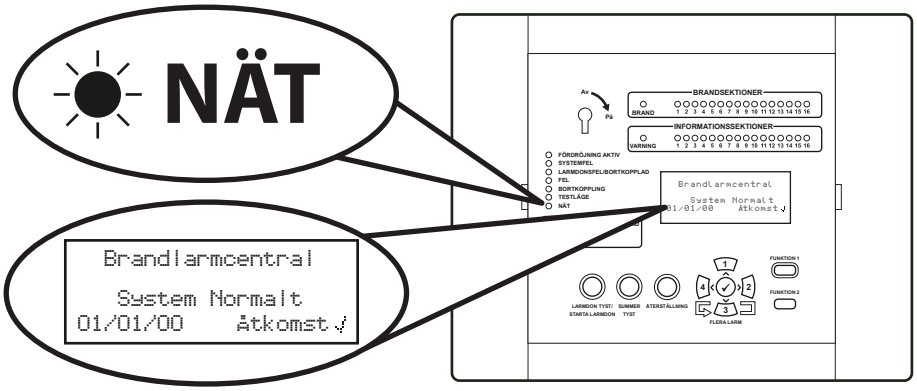

Notera: Om nätspänningen är otillgänglig vid denna tidpunkt kan centralapparaten tillfälligt drivas av batteriet.

För att uppnå detta, tryck helt enkelt på PSU: ns "START" -knapp.

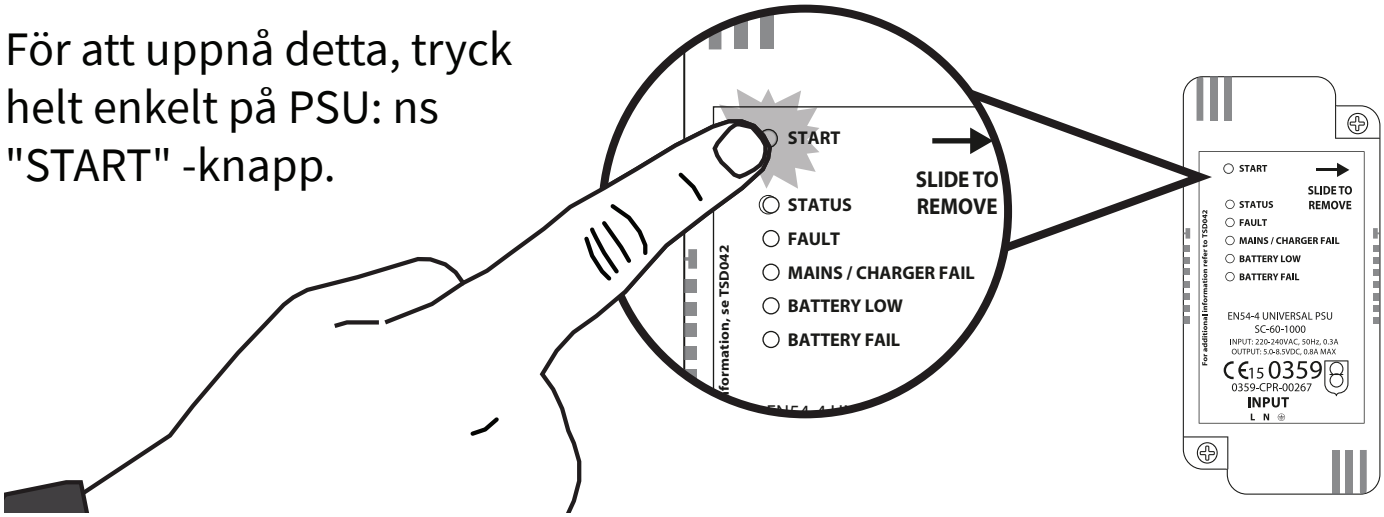

Gå till ingenjörsmeny

Följande steg krävs för att komma åt ingenjörsmenyn *(behörighetsnivå 3)*.

Med SmartCell-centralapparaten i sitt normala läge *(nyckel i OFF-läge)* visas skärmen:

```
  Brandlarmcentral

    System Normalt
14:18        åtkomst✓
```

Tryck på ✓ knappen och skärmen kommer att visa:

```
För åtkomst
Ange kod:_

Tryck✓To Complete
```

Ange ingenjörs-PIN-koden *(standard "333333")* och tryck sedan på ✓ knappen för att bekräfta. Skärmen visar:

```
*Välkommen Service*
N Behörighetsnivå 3
  Nu Tillgänglig N
Alla Knappar Aktiva
```

Följt av:

```
→Visa Systemstatus
 Till/Frånkopplingar
 Underhåll/Test
 Enhetsalternativ  ◊
```

Alla ingenjörsmenyer är nu tillgängliga. Du kan nu:

- Ställ in tid och datum
- Program enheter till systemet
- Tilldela enheter till sektioner
- Ange enhet- och sektiontext
- Konfigurera enheter, dvs känslighet, ljudtoner etc.

©2024 EMS Ltd. Alla rättigheter förbehållna.

Ställ in tid och datum

Från behörighetsnivå 3 (*som tidigare visat på sidan 14*), tryck på knappen 3 tills skärmen visar:

```
→Centralinformation
 Språkval
 Fabriksåtkomst
 Rapporter
```

Tryck på ✓ knappen och skärmen kommer att visa:

```
→Lösenord
 Centralval
 Systemval
 Kommunikation
```

Tryck en gång på 3 knappen. Skärmen visar:

```
 Lösenord
→Centralval
 Systemval
 Kommunikation
```

Tryck på ✓ knappen och skärmen kommer att visa:

```
→Ställ Tid & Datum
 LED-/Summertest
 Centralsummer
 Främre Skärmtext
```

Tryck på ✓ knappen och skärmen kommer att visa:

```
→??:??          TID
 ??/??/??      DATUM
 DD/MM/YY     FORMAT
Tryck√To Complete
```

För att ändra tiden, tryck på ✓ knappen så visar skärmen:
Följande knappar är nödvändiga för att ställa in tiden:

```
→??:??          TID


Edit ⇕ √ För val
```

Knapp(ar)	Åtgärd
1 3	Ökar och minskar det valda värdet.
4 2	Flyttar markören mellan timmen och minutvalet.
✓	Sparar ändringar och återgår till föregående skärm.

⚠ Obs! Samma process används för att ändra datumet.

©2024 EMS Ltd. Alla rättigheter förbehållna.

Installera enheter

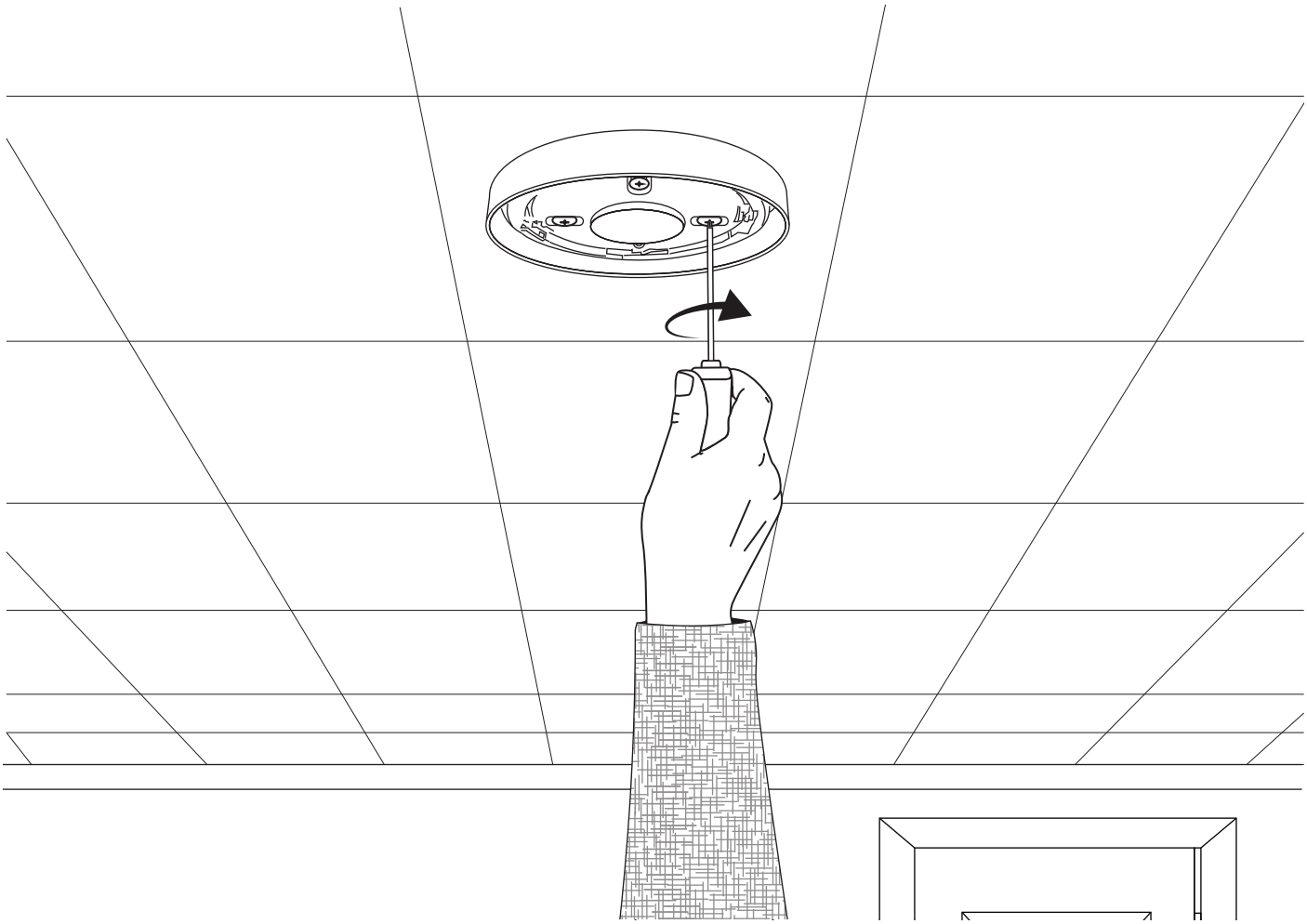

Notera: Mer information finns i den tillhörande installationsguiden för enheten.

Lägg till enheter i systemet

Från behörighetsnivå 3 (*som tidigare visat på sidan 14*), tryck på knappen 3 tills skärmen visar:

```
 Visa Systemstatus
 Till/Frånkopplingar
 Underhåll/Test
→Enhetsalternativ  ⇕
```

Tryck på ✓ knappen och skärmen kommer att visa:

```
→Läs Till Ny Enhet
 Ta Bort Enhet
 ändra Inställningar
 Sekt,text, enhet  ⇕
```

Tryck på ✓ knappen och skärmen kommer att visa*:

```
→Vid Centralapparat
 Vid Enhetens Plats
 Konfigurera Enheter
                   ⇕
```

Tryck på ✓ knappen och skärmen kommer att visa:

```
 Sätt In Batterier
      I Enhet
        NU
```

Sätt i enhetens batterier och skärmen ändras för att visa:

```
Brandtyp ?
Siren Detektor
ID:001234
√Läs Till <Avsluta
```

Kontrollera att enhetens identitet på ✓ skärmen matchar enhetens identitet som visas på streckkodsetiketten. Tryck på för att bekräfta, eller på f 4 att avbryta. Om det accepteras kommer skärmen att visa:

```
Ny BRAND
Enhet  Tillagd
ID:001234
Sektion 00 Adress 01
```

Följt av:
Fortsätt att lägga till nya enheter *(genom att sätta i batterier, eller tryck på 4 tills frontskärmen visas). Följt av bekräftelse på enhetens borttagning från systemet:*

```
Läs Till En Annan
Nenhet ?

√Fortsätt   <Avsluta
```

* Mer information finns i "SmartCell Programmeringsguide" (TSD155) för alternativa programmeringsmetoder.

©2024 EMS Ltd. Alla rättigheter förbehållna.

Enhetsattribut

Från behörighetsnivå 3 (*som tidigare visat på sidan 14*), tryck på 3 knappen tills skärmen visar:

```
 Visa Systemstatus
 Till/Frånkopplingar
 Underhåll/Test
→Enhetsalternativ  ⇕
```

Tryck på ✓ knappen och skärmen kommer att visa:

```
→Lägg Till Ny Enhet
 Ta Bort Enhet
 ändra Inställningar
 Sekt.text. enhet  ⇕
```

Tryck på 3 knappen tills skärmen visar:

```
 Lägg Till Ny Enhet
 Ta Bort Enhet
→ändra Inställningar
 Sekt.text. enhet  ⇕
```

Tryck på ✓ knappen och skärmen kommer att visa:
Obs! Tryck på 3 för att ändra typen.

```
→Brandenheter
 Informationsenheter
 Central I/O Enheter
                    ⇕
```

Tryck på ✓ knappen och skärmen kommer att visa:

```
A01          ID:001234
Siren Detektor
ID:001234
Enheter ⇕      ändra>
```

Tryck på knappen 3 tills enheten som ska konfigureras visas. Tryck på ✓ knappen och skärmen kommer att visa:

```
A03          ID:001236
Siren Detektor
Blixtljus ID:001236
Enheter ⇕      ändra>
```

Tryck på ✓ knappen och skärmen kommer att visa:

```
→Textbeskrivning
 Sekt.detalj.-S00
 Detekterings-Dubbel
 Rök känsl - Normal⇕
```

Tillgängliga val för varje enhetstyp visas på varandra.

Menyval	Tillgängliga val
Textbeskrivning	Se avsnittet "Enhetsplatstext" på nästa sida.
Sekt.detalj.	***Enhetssektionsallokering.*** Standardsektionen är 0. Det rekommenderas dock att enheter tilldelas till sektioner. Sektion 0-enheter ingår inte i bortkopplingar och kommer alltid att fungera som standard.
Detektion	Detekteringsval för "Dubbel" (rök & värme), "Endast rök" eller "Endast värme".
Rök känsl	Rökkänslighetsval för; "Normal * †" och "Normal + AVF". AVF-valet tillåter ytterligare verifiering av larmtillståndet före rapportering.
Värmesensor	Värmekänslighetsval för; "58 °C Statisk * † ", "58 °C stighastighet *", "72 °C Statisk *", "72 °C stighastighet *".
Övervakning	Med det här alternativet kan SmartDoor-frigöring av kolven registreras i händelseloggen. Standard är “PÅ”.
Indikering	Denna funktion länkar fjärrindikatorer för att följa detektorn aktivering, antingen: "Efter enhet" eller "Efter zon". Standard är ”AV”.
Signalväg	Tillåter kommunikation direkt till centralapparaten eller via en förstärkare, om sådan finns tillgänglig.
Ljudnivå	Tillåter enhetsljudnivåer; "Hög" eller "Låg".
Självljud	När den är aktiverad, ljuder enheten vid lokal larmdetektering, medan trådlös kommunikation med centralapparaten går förlorad.
Audio/visuell	Tillåter val för larmdon och blixtljus; larmdon och blixtljus, endast larmdon och endast blixtljus.
O/P 1 AV	Välj att stänga av enhetens "Utgång 1", när du trycker på knappen "tystnad" eller "återställning".
O/P 2 AV	Välj att stänga av enhetens "Utgång 2", när du trycker på knappen "tystnad" eller "återställning".

* Godkända EN54-känsligheter † Standard dubbla känsligheter

Enhetsplatstext

Från behörighetsnivå 3 (*som tidigare visat på sidan 14*), tryck på knappen 3 tills skärmen visar:

```
 Visa Systemstatus
 Till/Frånkopplingar
 Underhåll/Test
→Enhetsalternativ   ⇕
```

Tryck på ✓ knappen och skärmen kommer att visa:

```
→Läs Till Ny Enhet
 Ta Bort Enhet
 ändra Inställningar
 Sekt.text. enhet   ⇕
```

Tryck på 3 knappen tills skärmen visar:

```
 Läs Till Ny Enhet
 Ta Bort Enhet
→ändra Inställningar
 Sekt.text. enhet   ⇕
```

Tryck på ✓ knappen, skärmen kommer att visa:
Obs! Tryck på för att ändra typen.

```
→Brandenheter
 Informationsenheter
 Central I/O Enheter
                    ⇕
```

Tryck på 3 knappen så visas den första enheten som är inloggad på systemet på skärmen : ✓

```
A01          ID:001234
Siren Detektor
ID:001234
Enheter ⇕        ändra>
```

Tryck på 3 knappen för att bläddra igenom enheterna tills den önskade enheten visas. Tryck på ✓ knappen:

Tryck på ✓ knappen, skärmen kommer att visa:

```
→Textbeskrivning
 Sekt.detalj.- 300
 Detekterings- Dubbel
 Rök känsl- Normal  ⇕
```

Tryck på ✓ knappen, skärmen kommer att visa:

```
Dubbeldetektor
ID:001234

F1 ABC  F2 Radera
```

Se avsnittet "Textinmatning" på nästa sida.

Textinmatning

Följande knappar kommer att krävas för att ange nya textbeskrivningar:

Knapp	Åtgärd
1	Flyttar det valda tecknet genom alfabetet (framåt), ett tecken åt gången.
3	Flyttar det valda tecknet genom alfabetet (bakåt), ett tecken åt gången.
4	Flyttar markören (valt tecken) vänster, ett tecken åt gången.
2	Flyttar markören (valt tecken) höger, ett tecken åt gången.
FUNKTION 1	Används för att växla teckenformat mellan; stora bokstäver, små bokstäver och siffror.
FUNKTION 2	Ger en raderingsfunktion; tryck för att radera enstaka tecken, eller tryck och håll nere för att radera all text.
✓	Lämnar den aktuella skärmen. Användaren frågas om ändringarna ska sparas (✓ -knappen för ja och 4-knappen för nej).

Sektiontext

Från behörighetsnivå 3 (*som tidigare visat på sidan 14*), tryck på 3 knappen tills skärmen visar:

```
 Visa Systemstatus
 Till/Frånkopplingar
 Underhåll/Test
→Enhetsalternativ   ⇕
```

Tryck på ✓ knappen och skärmen kommer att visa:

```
→Läs Till Ny Enhet
 Ta Bort Enhet
 ändra Inställningar
 Sekt,text, enhet   ⇕
```

Tryck på 3 knappen tills skärmen visar:

```
 Läs Till Ny Enhet
 Ta Bort Enhet
 ändra Inställningar
→Sekt,text, enhet   ⇕
```

Tryck på ✓ knappen, skärmen kommer att visa:

```
→Brandsektioner
 Info sektioner

                    ⇕
```

Tryck på ✓ knappen och skärmen kommer att visa:

```
→00:Sektion 00
 01:Sektion 01
 02:Sektion 02
Edit ⇕ ✓ Ange
```

Tryck på 3 knappen tills → är bredvid sektion för att bli omtext:

```
 00:Sektion 00
→01:Sektion 01
 02:Sektion 02
Edit ⇕ ✓ Ange
```

Tryck på ✓ knappen, skärmen kommer att visa:

```
Sektion


F1 ABC  F2 Radera
```

Se avsnittet "Textinmatning" (*sida 21*) för detaljer.

Larmdon toner

Standardbrandljudet är TON 5. Tillgängliga toner visas på nästa sida. För att ändra brand- eller informationstonen följer du stegen nedan:

Från behörighetsnivå 3 (*som tidigare visat på sidan 14*), tryck på 3 knappen tills skärmen visar:

```
→Centralinformation
 Språkval
 Fabriksåtkomst
 Rapporter          ⇕
```

Tryck på ✓ knappen, skärmen kommer att visa:

```
→Lösenord
 Centralval
 Systemval
 Kommunikation      ⇕
```

Tryck på 3 knappen tills skärmen visar:

```
 Lösenord
 Centralval
→Systemval
 Kommunikation      ⇕
```

Tryck på ✓ knappen, skärmen kommer att visa:

```
→Status indikering
 Standardtonsval
 Omstart Av Larmdon
 Larmdonstid        ⇕
```

Tryck en gång på 3 knappen. Skärmen visar:

```
 Status indikering
→Standardtonsval
 Omstart Av Larmdon
 Larmdonstid
```

Tryck på ✓ knappen så visar skärmen de aktuella tonerna:

```
→Brandton -  05
 Info Ton -  26

                    ⇕
```

Tryck på 3 för att ändra tontypen.
Tryck på ✓ knappen och skärmen kommer att visa:

```
970Hz - 630Hz, @1Hz
    ⊓_⊓_⊓_⊓_
 05        Spela Upp>
Ton  ⇕  √   Att Välja
```

Tryck på 1 och 3 knapparna och för att visa de tillgängliga tonerna och tryck på ✓ knappen för att välja önskad ton:

```
800Hz - 970Hz, @1Hz
    ⊓⊓⊓⊓⊓⊓⊓⊓
 03        Spela Upp>
Ton  ⇕  √   Att Välja
```

TON	TONTYP	TONBESKRIVNING / ANVÄNDNINIG
1.		970Hz
2.		800Hz / 970Hz @ 2Hz
3.		800Hz - 970Hz @ 1Hz
4.		970Hz 1s OFF / 1s ON
5.		970Hz, 0,5s / 630Hz @ 1Hz ***** Standard brandton *****
6.		554Hz, 0,1s / 440Hz, 0,4s (AFNOR NF S 32 001)
7.		500 - 1200Hz, 3,5s / 0,5s OFF (NEN 2575:2000)
8.		420Hz 0,6s ON / 0,6s OFF (Australien AS1670 Varningston)
9.		1000 - 2500Hz, 0,5s / 0,5s OFF x 3 / 1,5s OFF (AS1670 Evakuering)
10.		550Hz / 440Hz @ 0,5Hz
11.		970Hz, 0,5 ON / 0,5s OFF x 3 / 1,5s OFF (ISO 8201)
12.		2850Hz, 0,5s ON / 0,5s OFF x 3 / 1,5s OFF (ISO 8201)
13.		1200Hz - 500Hz @ 1Hz (DIN 33 404)
14.		400Hz
15.		550Hz, 0,7s / 1000Hz, 0,33s
16.		1500Hz - 2700Hz @ 3Hz
17.		750Hz
18.		2400Hz
19.		660Hz
20.		660Hz 1,8s ON / 1,8s OFF
21.		660Hz 0,15s ON / 0,15s OFF
22.		510Hz, 0,2s / 610Hz, 0,2s
23.		800 / 100Hz 0,5s vardera (1Hz)
24.		250Hz - 1200Hz @ 12Hz
25.		500Hz - 1200Hz @ 0,33Hz
26.		2400Hz - 2900Hz @ 9Hz ***** Standard informationston *****
27.		2400Hz - 2900Hz @ 3Hz
28.		500 - 1200Hz, 0.5s/ 0.5s OFF x 3/1.5s OFF (AS1670 Evakuering)
29.		800Hz - 970Hz @ 9Hz
30.		800Hz - 970Hz @ 3Hz
31.		800Hz, 0,25s ON / 1s OFF
32.		500Hz - 1200Hz, 3,75s / 0,25s OFF (AS2220)

Notera: Tonerna 1, 4, 5 och 7 är EN54-3 godkända toner.

Så här tar du bort enheter

Om en enhet kräver borttagning från systemet följer du stegen nedan:

Från behörighetsnivå 3 (*som tidigare visat på sidan 14*), tryck på 3 knappen tills skärmen visar:

```
 Visa Systemstatus
 Till/Frånkopplingar
 Underhåll/Test
→Enhetsalternativ  ⇕
```

Tryck på ✓ knappen, skärmen kommer att visa:

```
→Lägg Till Ny Enhet
 Ta Bort Enhet
 ändra Inställningar
 Sekt,text, enhet  ⇕
```

Tryck en gång på 3 knappen. Skärmen visar:

```
 Lägg Till Ny Enhet
→Ta Bort Enhet
 ändra Inställningar
 Sekt,text, enhet  ⇕
```

Tryck på ✓ knappen, skärmen kommer att visa:
Obs! Tryck på 3 för att ändra typen.

```
→Brandenhet
 Informationsenhet
 Repeaters
√Välj Typ          ⇕
```

Tryck på ✓ knappen, skärmen kommer att visa:

```
S00 A01
Siren Detektor
ID:001234
01/08              ⇕
```

Tryck på 3 knappen tills enheten som ska raderas visas och tryck på ✓. knappen. Skärmen visar:

```
S00 A02
Larmknapp
ID:001235
√Ta Bort
```

Tryck på knappen ✓ för att bekräfta och skärmen kommer att visa:

```
S00 A02
Larmknapp
ID:001235
Tar Bort> ▒
```

Följt av bekräftelse på enhetens borttagning från systemet:

```
Enhet Borttagen

Sektion 00 Adress 02
```

Ställ in utgångar

Standard larmdondrift är global. En eventuell brandsignal, i någon sektion, kommer att orsaka att alla systemets larmdom ljuder.

Alternativ drift, till exempel sektions- och tvåstegs, plus larmdons- och utgångsfördröjningar är också tillgänglig via SmartCell-konfigurationsverktyget.

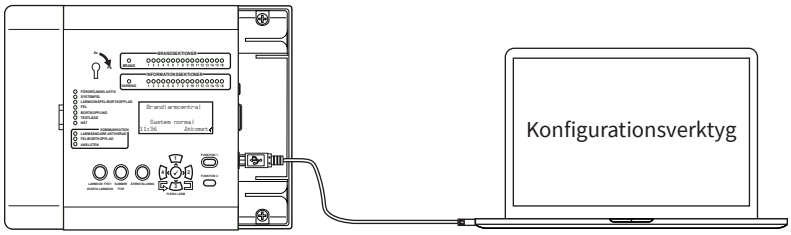

SmartCell Services-konfiguration

Om anslutning till SmartCell Services krävs, måste Ethernet- och/eller 3G-anslutningar utföras som markerat i avsnittet "Centralanslutning".

Installatörer måste vara registrerade på SmartCell Services innan följande steg utförs. För att registrera dig, besök mysmartcell.com

Med nödvändiga anslutningar utförda, måste det interna kommunikationskortet sätta på genom att följa stegen nedan:

Från behörighetsnivå 3 (som tidigare visat på sidan 14), tryck på 3 knappen tills skärmen visar:

```
→Centralinformation
 Språkval
 Fabriksåtkomst
 Rapporter
```

Tryck på ✓ knappen och skärmen kommer att visa:

```
→Lösenord
 Centralval
 Systemval
 Kommunikation
```

Tryck på 3 knappen tills skärmen visar:

```
 Lösenord
 Centralval
 Systemval
→Kommunikation      ⇕
```

Tryck på ✓ knappen och skärmen kommer att visa:

```
→Läs/Skriv USB
 Fjärråtkomst
 H/W Kommunicator
                    ⇕
```

Tryck på 3 knappen och skärmen kommer att visa:

```
 Läs/Skriv USB
→Fjärråtkomst
 H/W Kommunicator
                    ⇕
```

Tryck på ✓ knappen och skärmen kommer att visa:

```
→Fjärråtkomst AV


√ Fortsätt   ändra >
```

Tryck på ✓ knappen och skärmen kommer att visa:

```
fjärråtkomst
kostnad kan uppstå

< Avbryt     Krävs >
```

Tryck på ✓ knappen och skärmen kommer att visa:

```
För åtkomst Ange
aktiveringskod:

Tryck√To Complete
```

Ange ingenjörs-PIN-koden *(standard "333333")* och tryck sedan på ✓ knappen för att bekräfta. Skärmen visar:

```
→Fjärråtkomst     På


√ Fortsätt   ändra >
```

Tryck på ✓ knappen och skärmen kommer att visa:

```
→Intern komm
 Extern komm


                    ⇕
```

Tryck på ✓ knappen och skärmen kommer att visa:

```
→Visa status
 Redigera val
 Kontoinställningar
                    ⇕
```

Tryck på 3 knappen och skärmen kommer att visa:

```
 Visa status
→Redigera val
 Kontoinställningar
```

Tryck på ✓ knappen och skärmen kommer att visa:

```
→Modul används   NEJ


Tryck✓To Complete
```

Tryck på ✓ knappen och skärmen kommer att visa:

```
 Modul används  ?
→NEJ
 JA
Tryck✓To Complete
```

Tryck på 3 knappen och skärmen kommer att visa:

```
 Modul används  ?
 NEJ
→JA
Tryck✓To Complete
```

Tryck på ✓ knappen och skärmen kommer att visa:

```
 Modul används   JA
 Tillkoppla ARC NEJ
→Service         JA
Tryck✓To Complete
```

Tryck på 3 knappen för att bläddra igenom listan och tryck på ✓ knappen för att ändra val som för närvarande är inställda som nej, till ja. Tillämpliga val visas nedan:

```
→Modul används   JA
 Tillkoppla ARC  JA
 Service         JA
 Fjärr konfig    JA
 IP port anv     JA
 GPRS används    JA
 Statistik       JA
```

Obs! Se programmeringshandboken för SmartCell centralapparat (TSD155) för fullständiga detaljer om ovanstående val.

När det är klart, tryck på 4 knappen och skärmen kommer att visa:

```
 Visa status
→Redigera val
 Kontoinställningar
```

Tryck på 1 knappen och skärmen kommer att visa:

```
→Visa status
 Redisera val
 Kontoinställningar
```

Tryck på ✓ knappen och skärmen kommer att visa:

```
→Modul används    JA
 Module Status    OK
 Tillkoppla ARC   JA
 Service          JA
```

Tryck på 3 knappen för att bläddra igenom listan för att kontrollera status-en för 'IP-status' och 'GPRS-status' är OK, innan konto skapas.

```
→Modul används    JA
 Module Status    OK
 Tillkoppla ARC   JA
 Service          JA
 Fjärr konfig     JA
 IP port anv      JA
 IP Status        OK
 GPRS används     JA
 GPRS Status      OK
 GPRS Sig BRA
 Stats            JA
```

När det är klart, tryck på 4 knappen och skärmen kommer att visa:

```
→Visa status
 Redisera val
 Kontoinställningar
```

Tryck på 3 knappen och skärmen kommer att visa:

```
 Visa status
 Redisera val
→Kontoinställningar
```

Tryck på ✓ knappen och skärmen kommer att visa:

```
→Skapar konto
 Visa inställningar
 ändra inställningar
```

Tryck på ✓ knappen och skärmen visar en lista över tillgängliga larmmottagningscentraler. Om anslutning till ett larmmottagningscenter inte krävs kan ”Endast Service” också väljas för att initiera SmartCell-tjänster:

```
→Endast Service
 Action24
 Alarmmeldnet
 ChubbParsi
```

Obs! Försiktighet måste vidtas för att välja rätt alternativ.

Tryck på ✓ knappen och skärmen kommer att begära bekräftelse som visas:

```
Endast Service

är du säker?
√ Fortsätt   < Exit
```

Tryck på ✓ knappen och skärmen kommer att visa:

```
Skapar konto...
Skapar Startad

....................
```

Obs! Om bara GPRS används kan den här processen ta upp till 15 minuter. Avbryt INTE när processen har startat.

När processen är klar visas en bekräftelse.

```
Skapar konto...
Skapar Startad

[■■■■■■■■■■■■■■■■■■■■]
```

Det nyskapade panelkontot kommer nu att vara tillgängligt för anspråk inom SmartCell Service.

Se SmartCell Service Konfigurationsguide (MK344) för mer information.

Enhetssignalnivåer

Från behörighetsnivå 3 (*som tidigare visat på sidan 14*), tryck på 3 knappen tills skärmen visar:

```
 Visa Systemstatus
 Till/Frånkopplingar
→Underhåll/Test
 Enhetsalternativ   ⇕
```

Tryck på ✓ knappen, skärmen kommer att visa:

```
→Sektionstest
 Gångtest Sektion
 Händelselista test
 Sounder.O/P Test   ⇕
```

Tryck på 3 knappen tills skärmen visar:

```
→Enhet Signalstryka
 Enhet batteristatus
 Underhållsdatum
 Redigera Servicekod ⇕
```

Tryck på ✓ knappen, skärmen kommer att visa:
Obs! Tryck på 3 för att ändra typen.

```
→Brandenheter
 Informationsenheter

                    ⇕
```

Tryck på ✓ knappen, skärmen kommer att visa:

```
→Bra Signal        08
 Låg Signal        00
 Ingen Signal      00
                Fler>
```

Om du trycker på ✓ knappen kommer du att får mer information om kategorin som är markerad:

```
S01 A08          80dB
Dubbeldetektor
Första Våningen
BRA Signal        ▁▂▃▅▆⇕
```

Notera: Det är viktigt att alla enheter har "GOD" signalnivå för att säkerställa maximal robusthet för trådlös signalering.

Om en enhet inte uppnår en god signalnivå, se avsnittet "Så här förbättrar du enhetens signalnivåer" i "SmartCell Programmeringsguide" (TSD155).

Testutrustning

Varje enhet ska vara funktionstestad för att säkerställa korrekt funktionalitet.

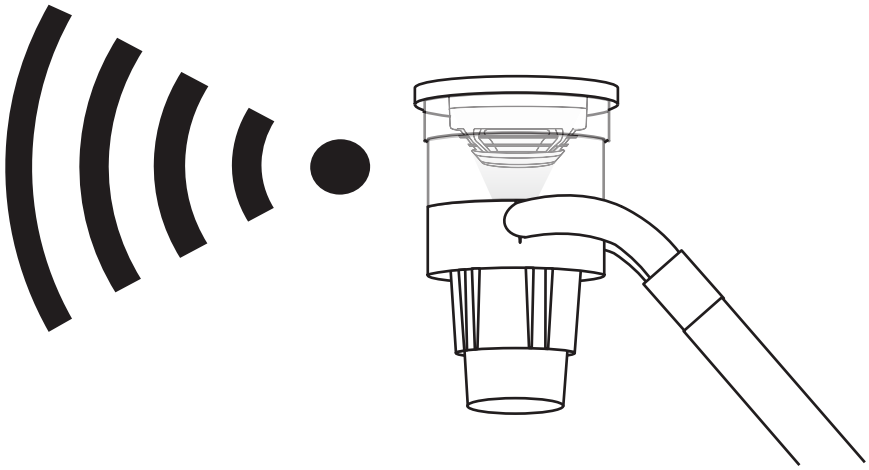

- Rökdetektorer ska testas med hjälp av ett rökdetektortest och enligt lokal praxis.
- Värmedetektorer ska testas med hjälp av ett värmedetektortest och enligt lokal praxis.
- Larmknappar ska testas enligt lokala praxis.
- Larmdonfunktionen bör också testas enligt lokal praxis.
- In-/utgångsenheter ska också testas i samband med tillhörande utrustning från tredje part och i enlighet med lokal praxis.

Notera: Om så krävs kan systemet sättas i test för att undvika störningar på platsen. Mer information finns i avsnittet "Vanliga frågor" på sidan 34.

Alternativa testlägen är också tillgängliga, inklusive ett gångtestläge som inkluderar att placera detektorer i snabbt testläge, för att underlätta provningen. *Mer information finns i "SmartCell Programmeringsguide" (TSD155).*

©2024 EMS Ltd. Alla rättigheter förbehållna.

Grattis

Ditt SmartCell-system ska nu vara installerat.

Notera: Om du stöter på några problem, se avsnittet "Vanliga frågor" och "Felsökning" på sidorna 34 och 35 för mer information.

Systemunderhåll

Observera lokala regler när du underhåller ditt SmartCell brandlarmsystem.

Tillverkaren rekommenderar ett test varje vecka för att säkerställa korrekt systemfunktionalitet.

Mer information finns i "SmartCell Underhållsguide" (MK298).

©2024 EMS Ltd. Alla rättigheter förbehållna.

Vanliga frågor

F: Hur sätter jag sektionerna i test?
A: *Från behörighetsnivå 2 eller 3* > **"Underhåll /Test"** > **"Testsektioner"** > **"Testa alla sekt"** > *välj önskad metod (med eller utan larmdon)*
Notera: Fullständiga detaljer inklusive olika metoder för testning beskrivs i SmartCell Programmeringsguiden (TSD155).

F: Hur tar jag sektioner ur test?
A: *Från behörighetsnivå 2 eller 3* > **"Underhåll/Test"** > **"Testsektioner"** > **"Återställ sektioner"**

F: Hur visar jag händelseloggen?
A: *från behörighetsnivå 2 eller 3* > **"Visa systemstatus"** > **"Händelselistor"**

F: Hur bortkopplar jag en enhet?
A: *från behörighetsnivå 2 eller 3* > **"Till/Frånkopplingar"** > **"Brandenheter"** > *välj önskad enhet*

F: Varför aktiverar min enhet inte ett larm?
A: Kontrollera först om enheten är ansluten till systemet. Till exempel genererar enheten en manipulationshändelse när den tas bort från sin monteringsplatta. Kontrollera enhetens konfiguration. T.ex., är apparaten inställd som en rök- eller värmesensor? Slutligen försök att sätta systemet i gångtest-läge. Detta sätter enheterna i snabbt testläge för att underlätta testet.
Från behörighetsnivå 3 > **"Underhåll/Test"** > **"Gångtest sektion"**

F: Kan jag testa ett enskilt larmdon?
A: *Ja - från behörighetsnivå 3* > **"Underhåll/Test"** > **"Larmdon.O/P-test"**

Felsökning

Dev-typ	Fel visas	Tillrättningsprocess
Alla	Batteri saknas	Kontrollera att batterierna är korrekt monterade.
Central	Nätspänningsfel	Kontrollera strömförsörjningen.
Detektor	Huvudfel	Byt ut enhet.
Detektor	Huvud smutsigt	Kontrollera att enheten är i en ren miljö och är fri från rök, damm och smuts. Byt ut enheten, eller returnera till tillverkaren.
Alla	I Sabotage	Kontrollera att enheten är korrekt monterad.
Ingång/ utgång	Ingång öppen / kortslutning	Kontrollera att 20 kΩ-resistorn i sista led är på plats och att anslutningarna är säkra.
Alla	Ingen signal Fel	Kontrollera enhetens plats för att säkerställa att ingen synlig orsak kan ses. Kontrollera batterierna isättning och spänning. Mer information finns i SmartCell-programmeringsguidens avsnitt "Hur man förbättrar enhetens signalnivåer".
Alla	Svagt batteri	Byt ut alla batterier med nya batterier - se tillhörande installationsanvisningar och byt ut inom 30 dagar.
Central	Batteri / laddare fel	Kontrollera batterispänningen och batteriladdningen.
Larmknapp	Larm	Kontrollera att det återställbara elementet har återställts efter larm. Om du är i larm, kvittera enheten med återställningsnyckeln.
Detektor	Larm	Se till att miljön på enhetens plats är fri från rök, avlagringar och damm.

©2024 EMS Ltd. Alla rättigheter förbehållna.

SmartCell

www.mysmartcell.com

Informationen i denna litteratur är korrekt vid publiceringstidpunkten. EMS förbehåller sig rätten att ändra information om produkter som en del av dess ständiga utveckling, vilket förbättrar ny teknik och tillförlitlighet. EMS rekommenderar att alla produktlitteraturnummer kontrolleras med sitt huvudkontor innan någon formell specifikation skrivs.

©2024 EMS Ltd. Alla rättigheter förbehållna.